Modulares **Rohrsystem** -

Kompatibel mit herkömmlichen Bordsystemen

ZUTHER

Bruttopreisliste

ZUTHER-ONLINE.DE

Lauf-Rohrmaterial, Klappkasten, TKF-Schieber, Siloschieber

Bruttopreisliste 2023

QUALITÄT AUS TRADITION

Ihr Partner für Schüttguthandlingsysteme. Seit über 100 YEARS Jahren.

Vielfalt ohne Grenzen **5**

Wissen, worauf es ankommt! **6**

ZUTHER Rohrsysteme mit Vierkantring-System **7**

ZUTHER Laufrohre mit Vierkantring 8
Vorgewalzter Rohr-Verschleißschutz aus Polyurethan L-PUR® 8
Aufschweiß-Vierkantringe für das Anfertigen von Rohr-Passlängen 8
Breitspannring einteilig ungedichtet (Auslaufartikel ersetzt durch RSB..AH2) 9
Gedichteter Breitspannring, 2-teilig, mit Kröpfung und Dichtung 9
Spannringadapter (für gebördelte Rohrkomponenten) 9

Rohr-Segmente mit 4 mm Wandstärke **10**

Rohrsegmente 7,5° 10
Rohrsegmente 15° 10
Rohrsegmente 22,5° 11
Rohrabzweig 45° 11
Rohrschürze aus Polyurethan L-PUR® 12
Kontrollstutzen 12
Aufschraub-Kontrollstutzen 90° 12
Aufschraub-Kontrollstutzen 45° 13
Gummideckel schwarz 13
Gummideckel weiß (mit FDA Zulassung) 13
Rohrkonus 14
Anschlussstutzen 14
Prallstutzen 15
Ersatz-Verschleißplatten für Prallstutzen 15

Klappkästen nach dem Baukastenprinzip **16**

Vorteile der ZUTHER Klappkästen 17
Elektrisch gesteuerter Klappkasten 18
Pneumatisch gesteuerter Klappkasten 19
Handgesteuerte Klappkästen 20
Ersatzteile für Klappkästen 21
Austauschklappe für Klappkasten KLR2 21
Austauschklappe mit Verschleißschutz – Polyurethan L-PUR® * 21
Verschleißschutz Polyurethan L-PUR® *-Auskleidung 21

Klappkasten-Übergänge **22**

Klappkastenübergang Bauform „C“ Flansch auf VR-System 22,5° 23
Klappkastenübergang Bauform „B“ Flansch auf VR-System 23
Klappkastenübergang Bauform „O“ Flansch auf VR-System 22,5° 24
Klappkastenübergang Bauform „P“ Flansch auf VR-System 22,5° 24
Klappkastenübergang Bauform „A“ Flansch auf VR-System 25
Klappkastenübergang Bauform „X“ Klappkastenflansch 25

© ZUTHER 2023

ZUTHER-Schieber **26**

Auslaufschieber für Trogkettenförderer (TKF) querausziehend (bodengleich) **26**

Elektrisch gesteuert 26
Pneumatisch gesteuert 27
Handbetrieb 27
Auslaufübergänge für Redler-Auslaufschieber querausziehend SRR 28

Auslaufschieber für Trogkettenförderer (TKF) längsausziehend (nicht bodengleich) **29**

Elektrisch gesteuert 29
Pneumatisch gesteuert 30
Auslaufübergänge für Redler-Auslaufschieber längsausziehend SRF 31

Siloschieber Typ SRS **32**

Elektrisch angetrieben 32
Pneumatisch gesteuert 33
Handrad 34
Einlaufflansch für Siloschieber Typ SRS 34
Auslaufübergänge für Siloschieber TYP SRS 35

***ZUTHER* GMBH**
An der Bundesstraße 8 - 9
D-29481 Karwitz

Tel.: +49 (0)5861 961 0
Fax: +49 (0)5861 96140
Mail: info@zuther-online.de

Geschäftsführer: Andreas Zuther
Amtsgericht Lüneburg
HRB 120208

Alle Angaben ohne Gewähr.
Irrtümer und Druckfehler vorbehalten

Alle Preisangaben unverbindlich, zzgl. gesetzlicher MwSt., ab Werk EXW | Wenn nicht anders genannt Maßangaben in mm

© ZUTHER 2023

Vielfalt ohne Grenzen

Mit dem ZUTHER Rohrsystem gibt es unzählige Montagemöglichkeiten, was die Flexibilität im Rohrbau nahezu unbegrenzt macht. Dabei kann das ZUTHER-System durch erhältliche Adapterstücke einfach in jeden bestehenden Rohrbau integriert werden.
Mit verschiedensten Winkeln und Bauformen können unsere Rohrleitungen individuell an die jeweiligen Anforderungen angepasst werden. Gerne stehen wir Ihnen beratend zur Seite.

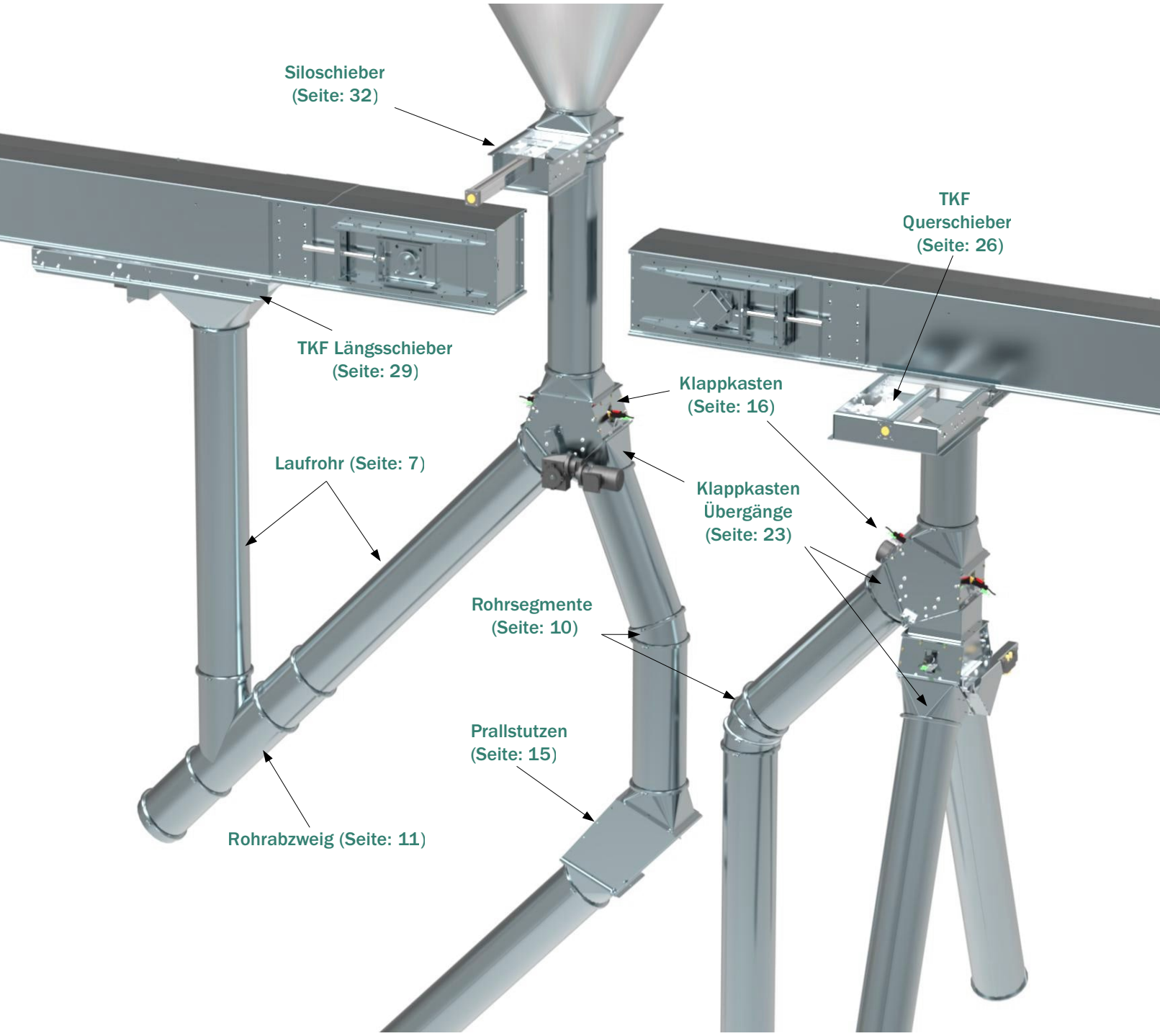

ZUTHER GMBH
An der Bundesstraße 8 - 9
D-29481 Karwitz

Tel.: +49 (0)5861 961 0
Fax: +49 (0)5861 96140
Mail: info@zuther-online.de

Geschäftsführer: Andreas Zuther
Amtsgericht Lüneburg
HRB 120208

Alle Angaben ohne Gewähr.
Irrtümer und Druckfehler vorbehalten

Alle Preisangaben unverbindlich, zzgl. gesetzlicher MwSt., ab Werk EXW | Wenn nicht anders genannt Maßangaben in mm

© ZUTHER 2023

Wissen, worauf es ankommt!

Wir, die ZUTHER GmbH, zählen heute zu den führenden Anbietern professioneller Schüttguthandlingsysteme. Dank über 100-jähriger Erfahrung im Anlagenbau und der engen Zusammenarbeit mit unseren Kunden bewähren sich unsere Produkte täglich unter schwierigsten Einsatzbedingungen.

Gerade im Rohrbau sind die Ansprüche der Funktionalität stetig gewachsen. Dabei spielen beispielsweise die Dichtigkeit und Langlebigkeit genauso eine Rolle wie die vereinfachte Montage. ZUTHER-Rohrbauteile sind dank erhältlicher Adapter mit jedem Rohrsystem anderer Hersteller kompatibel und einfach zu montieren. Alle Bauteile sind üblicherweise Lagerware und somit kurzfristig lieferbar.

Die im Standard-Sortiment des ZUTHER Laufrohrsystems enthaltenen Komponenten sind in den Durchmessern 200, 250, 300, 350 und 400 mm erhältlich. Dabei verwenden wir Stahlbleche der Güte S235JR und Blechstärken von 3 – 4 mm. Auf Anfrage können auch andere Werkstoffe verarbeitet werden.

Bei starken Belastungen - durch z. B. stark abrasive Produkte - können die Standzeiten der Rohrbauteile mittels einer Verschleißauskleidung verlängert werden. **Dafür werden unsere Komponenten mittels moderner Guss- und Schleuderverfahren mit einer speziell für unsere Anwendungszwecke entwickelten L-PUR® - Polyurethan-Beschichtung ausgekleidet. Darüber hinaus bieten wir ebenfalls die Auskleidung mit den auf Polyurethan basierenden Kunststoffplatten Kryptane® oder RHINO HYDE® an, wobei das Material hierbei in das Rohr eingeschraubt oder geklebt wird.**

Auch für explosionsgeschützte Bereiche bieten wir die passende Lösung. Entsprechende Bauteile können bei Bedarf als ATEX-Ausführung geliefert werden. Standardmäßig bieten wir für ZONE 22 (II3D) ausgelegte Bauteile an.

Trotz des standardisierten Baukastensystems können wir auf Kundenwünsche flexibel reagieren. Gerne erhalten Sie Ihre Komponenten grundiert, oder wir lackieren diese montagefertig in dem von Ihnen gewünschten Farbton (Mehrpreis). Auch Sonderanfertigungen können jederzeit angefragt werden. Zusammen mit unseren Technikern finden Sie bei uns die passende Lösung.

Auf einen Blick:

- in Durchmesser 200 mm, 250 mm, 300 mm, 350 mm, 400 mm erhältlich (400 mm System auf Anfrage)
- mit Verschleißauskleidung L-PUR® oder alternativ Kryptane® bzw. RHINO HYDE® lieferbar
- explosionsgeschützt nach ATEX-Richtlinie lieferbar
- alle Verschleißteile nachträglich auswechselbar
- einfache Montage
- kurze Lieferzeiten, da vieles ab Lager verfügbar

kompatibel mit Spannbord-Rohrsystemen anderer Hersteller

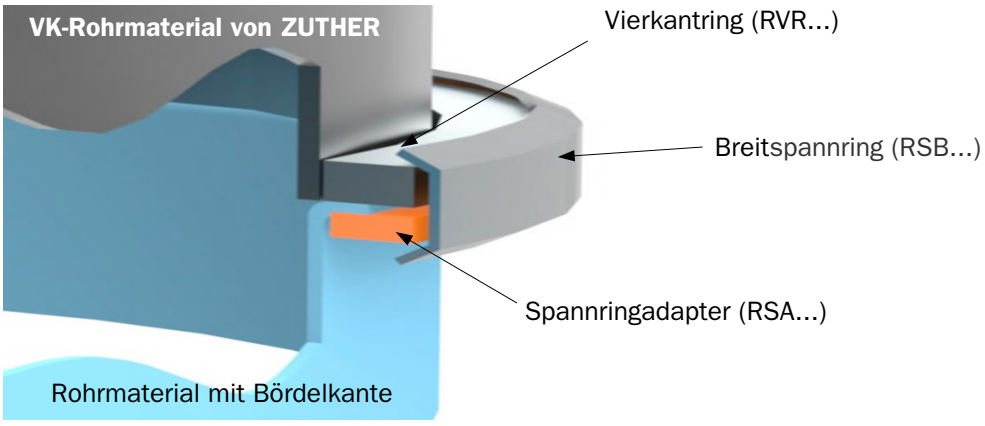

ZUTHER GMBH
An der Bundesstraße 8 - 9
D-29481 Karwitz

Tel.: +49 (0)5861 961 0
Fax: +49 (0)5861 96140
Mail: info@zuther-online.de

Geschäftsführer: Andreas Zuther
Amtsgericht Lüneburg
HRB 120208

Alle Angaben ohne Gewähr.
Irrtümer und Druckfehler vorbehalten

Alle Preisangaben unverbindlich, zzgl. gesetzlicher MwSt., ab Werk EXW | Wenn nicht anders genannt Maßangaben in mm

© ZUTHER 2023

ZUTHER Rohrsysteme mit Vierkantring-System

Eine stabile Verbindung

Das ZUTHER Rundrohrsystem ist durch einen Breitspannring in Verbindung mit einem Spannringadapter zu vielen Rohrsystemen mit gebördelten Stoßkanten kompatibel.

Gerade bei 3 mm-Laufrohrsystemen ist es sehr schwierig ohne Spezialwerkzeug einen sauberen Spannbord bei Passlängen zu fertigen. Daher wird bei unserem System das Rohr einfach abgeschnitten und mit neuen Vierkantringen versehen. Neben einer besseren Festigkeit hat sich dieses System vielfach bestens bewährt. Wir bieten Ihnen ein komplettes System, bestehend aus Rohren, Segmenten, Prallstutzen, Klappkästen, Kontrollstutzen und vielem mehr, zu interessanten Preisen.

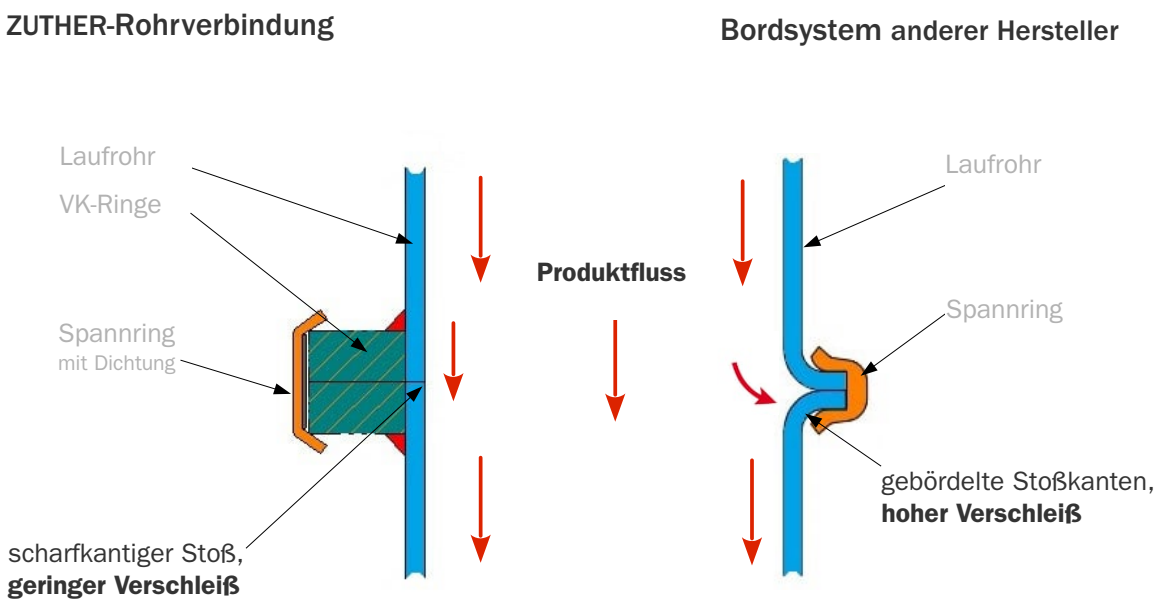

Vorteile des ZUTHER Rohrsystems mit Vierkantring

- kein aufwendiges, manuelles Bördeln bei Passlängen
- entwickelt für verschleißarme Schüttgutförderung (keine Bord-Stoßkanten)
- stabile Rohrverbindungen durch Anschweißflansche mit 2 x 8 mm Verschleißzone
- mittels Spannringadapter integrierbar in bestehende Bordsysteme anderer Hersteller
- Klappkasten mit auswechselbaren Verschleißteilen (nachträgliche Bauformänderung möglich)

ZUTHER GMBH
An der Bundesstraße 8 - 9
D-29481 Karwitz

Tel.: +49 (0)5861 961 0
Fax: +49 (0)5861 96140
Mail: info@zuther-online.de

Geschäftsführer: Andreas Zuther
Amtsgericht Lüneburg
HRB 120208

Alle Angaben ohne Gewähr.
Irrtümer und Druckfehler vorbehalten

Alle Preisangaben unverbindlich, zzgl. gesetzlicher MwSt., ab Werk EXW | Wenn nicht anders genannt Maßangaben in mm

© ZUTHER 2023

ZUTHER Laufrohre mit Vierkantring

Das ZUTHER Laufrohr mit angeschweißtem Vierkantring wird aus 3 mm Stahlblech S235JR gefertigt. Die Laufrohreohre sind auch mit einer 6mm starken, im Schleuderverfahren aufgetragenen L-PUR® - Polyurethan-Beschichtung* erhältlich. Zur Verbindung der Laufrohre und Rohrsegmente werden Breitspannringe benötigt. (Seite 9)

Feuer-verzinkt Serie

Bestell-Nummer	NW	Länge	Variante	Preis
RXZ02030VR100AE1	200	1000	lackiert	a. A.
RXZ02030VR100AI1			verzinkt	94,00 €
RXZ02030VR100VI2			L-PUR®	243,40 €
RXZ02030VR200AE1		2000	lackiert	a. A.
RXZ02030VR200AI1			verzinkt	152,40 €
RXZ02030VR200VI2			L-PUR®	442,80 €
RXZ02530VR100AE1	250	1000	lackiert	a. A.
RXZ02530VR100AI1			verzinkt	116,10 €
RXZ02530VR100VI2			L-PUR®	305,40 €
RXZ02530VR200AE1		2000	lackiert	a. A.
RXZ02530VR200AI1			verzinkt	170,70 €
RXZ02530VR200VI2			L-PUR®	538,70 €
RXZ03030VR100AE1	300	1000	lackiert	a. A.
RXZ03030VR100AI1			verzinkt	139,30 €
RXZ03030VR100VI2			L-PUR®	367,00 €
RXZ03030VR200AE1		2000	lackiert	a. A.
RXZ03030VR200AI1			verzinkt	190,90 €
RXZ03030VR200VI2			L-PUR®	633,70 €
RXZ03530VR100AE1	350	1000	lackiert	a. A.
RXZ03530VR100AI1			verzinkt	154,70 €
RXZ03530VR100VI2			L-PUR®	423,10 €
RXZ03530VR200AE1		2000	lackiert	a. A.
RXZ03530VR200AI1			verzinkt	215,60 €
RXZ03530VR200VI2			L-PUR®	737,80 €

Vorgewalzter Rohr-Verschleißschutz aus L-PUR® - Polyurethan mit Streckgitter

Zum Nachrüsten bereits vorhandener Laufrohre, bieten wir vorgewalzte, 6mm starke L-PUR® -Zuschnitte* mit eingelassenem Streckgitter an. Der Verschleißschutz wird im Rohr verschraubt.
(**Achtung:** Preise umfassen nur den reinen Verschleißkunststoff ohne Rohr.)

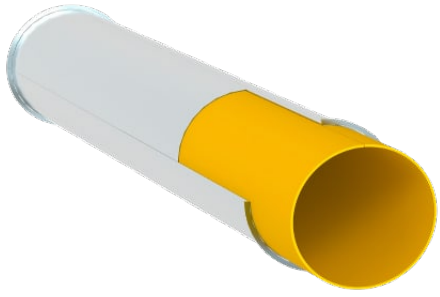

Bestell-Nummer	NW	Länge	Preis/Stück
SOKF81-20	200	1200	217,10 €
SOKF81-25	250	1200	276,30 €
SOKF81-30	300	1200	321,70 €
SOKF81-35	350	1200	376,70 €

*u. U. auch aus RHINO HYDE® oder Kryptane®

ZUTHER GMBH
An der Bundesstraße 8 - 9
D-29481 Karwitz

Tel.: +49 (0)5861 961 0
Fax: +49 (0)5861 96140
Mail: info@zuther-online.de

Geschäftsführer: Andreas Zuther
Amtsgericht Lüneburg
HRB 120208

Alle Angaben ohne Gewähr.
Irrtümer und Druckfehler vorbehalten

Alle Preisangaben unverbindlich, zzgl. gesetzlicher MwSt., ab Werk EXW | Wenn nicht anders genannt Maßangaben in mm

© ZUTHER 2023

Aufschweiß-Vierkantringe für das Anfertigen von Rohr-Passlängen

Vierkantringe, die zum Anfertigen von Passlängen auf ZUTHER-Laufrohre angeschweißt werden. Die Vierkantringe sind aus S235JR gefertigt.

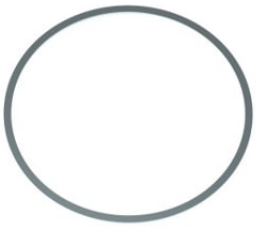

Bestell-Nummer	NW	Preis
RVR020-12-81	200	7,70 €
RVR025-12-81	250	8,20 €
RVR030-12-81	300	8,90 €
RVR035-12-81	350	9,60 €

Gedichteter Breitspannring, 2-teilig, mit Kröpfung und Dichtung

Die Breitspannringe sind galvanisch verzinkt und aufgrund der Teilung sehr montagefreundlich.
Für die perfekte Dichtigkeit sorgt die überlappende Kröpfung.
Zur Verbindung mit anderen Rohrsystemen mit gebördelten Kanten wird zusätzlich ein entsprechender Spannringadapter Nr. RSA0**/01 benötigt.

Bestell-Nummer	NW	Variante	Preis
RSB020AH2	200	verzinkt	12,20 €
RSB025AH2	250	verzinkt	14,00 €
RSB030AH2	300	verzinkt	15,00 €
RSB035AH2	350	verzinkt	15,60 €

Spannring-Adapter (für gebördelte Rohrkomponenten)

Adapter zur Verbindung für ZUTHER-Laufrohrsystem zu Rohrsystemen mit gebördelten Stoßkanten mittels Breitspannring Nr. RSB0**AH2.
(Gefertigt aus S235JR verzinkt)

Bestell-Nummer	NW	Preis
RSA020-01	200	5,80 €
RSA025-01	250	6,70 €
RSA030-01	300	7,80 €
RSA035-01	350	9,50 €

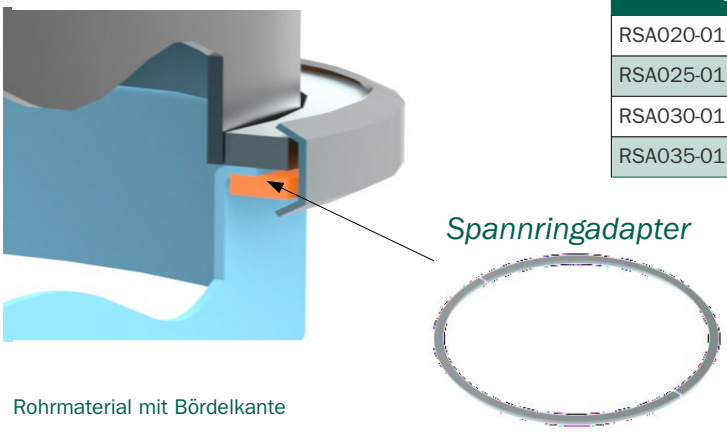

ZUTHER GMBH
An der Bundesstraße 8 - 9
D-29481 Karwitz

Tel.: +49 (0)5861 961 0
Fax: +49 (0)5861 96140
Mail: info@zuther-online.de

Geschäftsführer: Andreas Zuther
Amtsgericht Lüneburg
HRB 120208

Alle Angaben ohne Gewähr.
Irrtümer und Druckfehler vorbehalten

Alle Preisangaben unverbindlich, zzgl. gesetzlicher MwSt., ab Werk EXW | Wenn nicht anders genannt Maßangaben in mm

© ZUTHER 2023

Rohr-Segmente mit 4 mm Wandstärke

Die ZUTHER Rohrsegmente mit Vierkantring sind zur Verlängerung der Lebensdauer aus 4 mm Normstahl S235JR gefertigt. Für verbesserte Standzeiten sind alle Segmente auch mit einer zusätzlichen L-PUR® Verschleißauskleidung erhältlich.
Die Verbindung der Rohrsegmente erfolgt durch einen Breitspannring Nr. RSB0**AH2 (Seite 9).

Feuer-verzinkt Serie

Rohrsegmente 7,5°

Feuer-verzinkt Serie

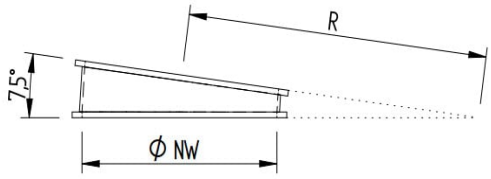

Bestell-Nummer	NW	R	Variante	Preis
RSE02040VR07ZAE1	200	331	lackiert	a. A.
RSE02040VR07ZAI1			verzinkt	20,80 €
RSE02040VR07ZVI2			L-PUR®	70,90 €
RSE02540VR07ZAE1	250	431	lackiert	a. A.
RSE02540VR07ZAI1			verzinkt	22,00 €
RSE02540VR07ZVI2			L-PUR®	74,80 €
RSE03040VR07ZAE1	300	456	lackiert	a. A.
RSE03040VR07ZAI1			verzinkt	29,50 €
RSE03040VR07ZVI2			L-PUR®	82,70 €
RSE03540VR07ZAE1	350	700	lackiert	a. A.
RSE03540VR07ZAI1			verzinkt	35,90 €
RSE03540VR07ZVI2			L-PUR®	96,30 €

Rohrsegmente 15°

Feuer-verzinkt Serie

Bestell-Nummer	NW	R	Variante	Preis
RSE02040VR15ZAE1	200	218	lackiert	a. A.
RSE02040VR15ZAI1			verzinkt	25,00 €
RSE02040VR15ZVI2			L-PUR®	88,80 €
RSE02540VR15ZAE1	250	280	lackiert	a. A.
RSE02540VR15ZAI1			verzinkt	27,00 €
RSE02540VR15ZVI2			L-PUR®	95,60 €
RSE03040VR15ZAE1	300	304	lackiert	a. A.
RSE03040VR15ZAI1			verzinkt	35,00 €
RSE03040VR15ZVI2			L-PUR®	105,00 €
RSE03540VR15ZAE1	350	525	lackiert	a. A.
RSE03540VR15ZAI1			verzinkt	35,90 €
RSE03540VR15ZVI2			L-PUR®	114,40 €

*u. U. auch aus RHINO HYDE® oder Kryptane®

ZUTHER GMBH
An der Bundesstraße 8 - 9
D-29481 Karwitz

Tel.: +49 (0)5861 961 0
Fax: +49 (0)5861 96140
Mail: info@zuther-online.de

Geschäftsführer: Andreas Zuther
Amtsgericht Lüneburg
HRB 120208

Alle Angaben ohne Gewähr.
Irrtümer und Druckfehler vorbehalten

Alle Preisangaben unverbindlich, zzgl. gesetzlicher MwSt., ab Werk EXW | Wenn nicht anders genannt Maßangaben in mm

© ZUTHER 2023

Rohrsegmente 22,5°

Feuer-verzinkt Serie

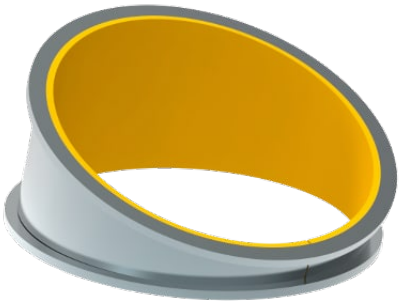

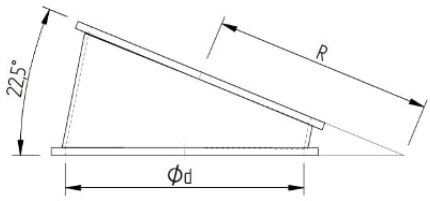

Bestell-Nummer	NW	R	Variante	Preis
RSE02040VR22ZAE1	200	177	lackiert	a. A.
RSE02040VR22ZAI1			verzinkt	21,70 €
RSE02040VR22ZVI2			L-PUR®	102,20 €
RSE02540VR22ZAE1	250	229	lackiert	a. A.
RSE02540VR22ZAI1			verzinkt	29,30 €
RSE02540VR22ZVI2			L-PUR®	115,20 €
RSE03040VR22ZAE1	300	253	lackiert	a. A.
RSE03040VR22ZAI1			verzinkt	37,90 €
RSE03040VR22ZVI2			L-PUR®	124,70 €
RSE03540VR22ZAE1	350	333	lackiert	a. A.
RSE03540VR22ZAI1			verzinkt	44,30 €
RSE03540VR22ZVI2			L-PUR®	139,60 €

Rohrabzweig 45°

45° Rohrabzweige mit Vierkantring. Die Rohrabzweige sind aus 3 mm Normstahl S235JR gefertigt.
Rohrabzweige mit anderen Winkeln oder abweichenden Nennweiten können auf Anfrage gefertigt werden.

Feuer-verzinkt Serie

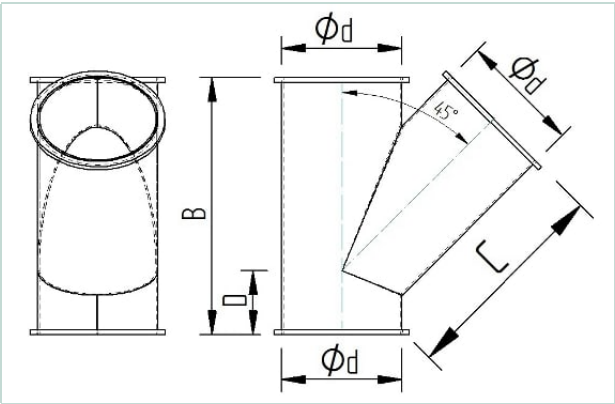

Bestell-Nummer	NW	B	C	D	Variante	Preis
RAZ02030VR45AE01	200	430	336	112	lackiert	a. A.
RAZ02030VR45AI01					verzinkt	115,70 €
RAZ02030VR45VI02					L-PUR®	413,90 €
RAZ02530VR45AE01	250	530	415	138	lackiert	a. A.
RAZ02530VR45AI01					verzinkt	158,70 €
RAZ02530VR45VI02					L-PUR®	545,60 €
RAZ03030VR45AE01	300	620	442	157	lackiert	a. A.
RAZ03030VR45AI01					verzinkt	211,90 €
RAZ03030VR45VI02					L-PUR®	612,30 €
RAZ03530VR45AE01	350	720	545	178	lackiert	a. A.
RAZ03530VR45AI01					verzinkt	255,90 €
RAZ03530VR45VI02					L-PUR®	682,50 €

*u. U. auch aus RHINO HYDE® oder Kryptane®

ZUTHER GMBH
An der Bundesstraße 8 - 9
D-29481 Karwitz

Tel.: +49 (0)5861 961 0
Fax: +49 (0)5861 96140
Mail: info@zuther-online.de

Geschäftsführer: Andreas Zuther
Amtsgericht Lüneburg
HRB 120208

Alle Angaben ohne Gewähr.
Irrtümer und Druckfehler vorbehalten

Alle Preisangaben unverbindlich, zzgl. gesetzlicher MwSt., ab Werk EXW | Wenn nicht anders genannt Maßangaben in mm

© ZUTHER 2023

Rohrschürze aus L-PUR 6 mm gelb

Zur Steigerung der Standzeiten von Abzweigen ist es möglich, im kritischen Bereich der Prallfläche eine L-PUR® *) -Schürze als Verschleißschutz zu montieren.
Lieferung ohne den abgebildeten Rohrabzweig (siehe Seite 11)

*u. U. auch aus RHINO HYDE®

Bestell-Nummer	NW	Z	Preis
RGU03A	200	365	47,60 €
RGU04A	250	450	65,40 €
RGU05A	300	485	77,30 €
RGU07A	350	600	106,70 €

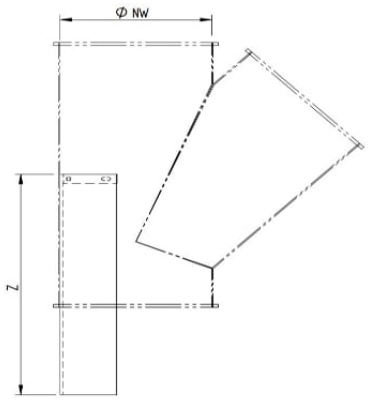

*u. U. auch aus RHINO HYDE®

Kontrollstutzen

Verzinkter Kontrollstutzen aus 2mm Normstahl S235JR. Dieser wird auf die Rohrleitung aufgeschraubt (Schrauben im Lieferumfang enthalten).
Zum Verschluss wird außerdem ein Gummideckel Nr. RGDXXX/1 (Seite 13) entsprechend der Nennweite benötigt. Eine Deckelsicherung ist zudem optional erhältlich.

Aufschraub-Kontrollstutzen 90°

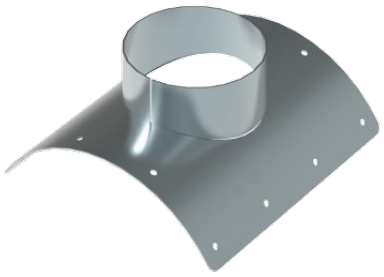

Feuer-verzinkt Serie

Bestell-Nummer	NW A	A	B	D	Preis
RAK020-15I01	200	50	50	150	52,60 €
RAK025-15I01	250	50	63	150	63,70 €
RAK030-15I01	300	50	75	150	73,70 €
RAK035-15I01	350	50	90	150	84,10 €

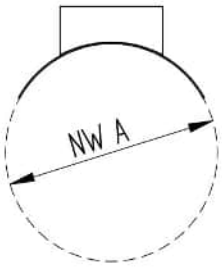

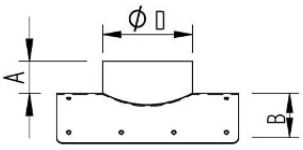

© ZUTHER 2023

Aufschraub-Kontrollstutzen 45°

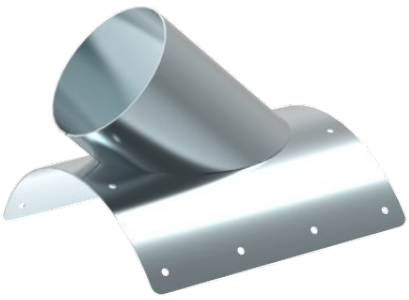

Feuer-verzinkt Serie

Bestell-Nummer	NW A	NW B	A	B	C	Preis
RAK020-15I02	200	150	52	100	220	60,70 €
RAK025-15I02	250	150	52	127	220	71,40 €
RAK030-15I02	300	150	52	152	220	81,40 €
RAK035-15I02	350	150	52	177	220	91,80 €

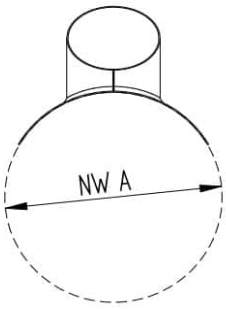

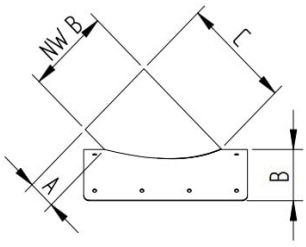

Gummideckel schwarz

NW für Nenndurchmesser A/B/C/E können abweichen.

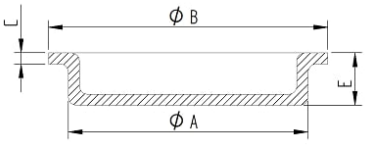

Bestell-Nummer	NW	A	B	C	E	Preis
RGD008-01	80	81	101	5	20	5,10 €
RGD010-01	100	101	123	5	22	5,50 €
RGD012-01	120	121	141	7	24	5,90 €
RGD015-01	150	151	174	7	26	8,30 €
RGD020-01	200	201	225	8	30	15,20 €
RGD025-01	250	251	271	10	33	23,60 €
RGD030-01	300	301	321	10	36	28,40 €

Gummideckel weiß (mit FDA Zulassung)

NW für Nenndurchmesser A/B/C/E können abweichen.

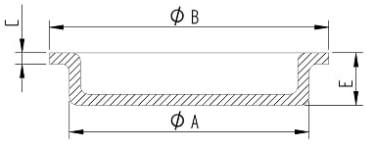

Bestell-Nummer	NW	A	B	C	E	Preis
RGD008-01A	80	81	101	5	20	7,10 €
RGD010-01A	100	101	123	5	22	7,40 €
RGD012-01A	120	121	141	7	24	8,40 €
RGD015-01A	150	151	174	7	26	11,60 €
RGD020-01A	200	201	225	8	30	21,30 €
RGD025-01A	250	251	271	10	33	33,20 €
RGD030-01A	300	301	321	10	36	40,70 €

ZUTHER GMBH
An der Bundesstraße 8 - 9
D-29481 Karwitz

Tel.: +49 (0)5861 961 0
Fax: +49 (0)5861 96140
Mail: info@zuther-online.de

Geschäftsführer: Andreas Zuther
Amtsgericht Lüneburg
HRB 120208

Alle Angaben ohne Gewähr.
Irrtümer und Druckfehler vorbehalten

Alle Preisangaben unverbindlich, zzgl. gesetzlicher MwSt., ab Werk EXW | Wenn nicht anders genannt Maßangaben in mm

© ZUTHER 2023

Rohrkonus

Rohrkonusstücke mit Vierkantringsystem (VR) gefertigt aus 3 mm Normstahl S235JR. In verzinkter Ausführung. Weitere Abmessungen sind auf Anfrage erhältlich.

Bestell-Nummer	NW A	NW B	L	Variante	Anschluss	Preis
RKN025-02030VR01	200	250	200	verzinkt	VR	51,00 €
RKN030-02530VR01	250	300	200	verzinkt	VR	67,80 €
RKN035-03030VR01	300	350	200	verzinkt	VR	74,70 €

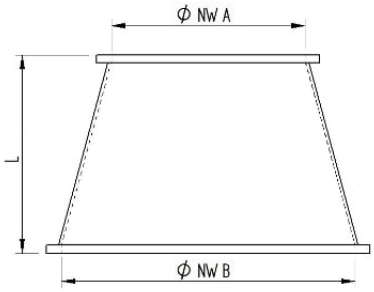

Anschlussstutzen

Anschlussstutzen mit Vierkantringsystem (VR), gefertigt aus 3 mm Normstahl S235JR. In verzinkter Ausführung. Andere Abmessungen sind auf Anfrage erhältlich.

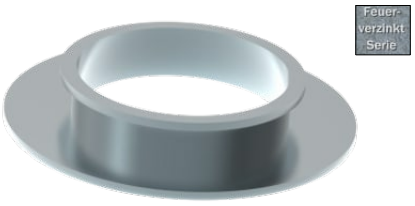

Bestell-Nummer	NW A	NW B	L	Variante	Anschluss	Preis
RKN025-02030VR04	200	250	50	verzinkt	VR	50,20 €
RKN030-02530VR04	250	300	50	verzinkt	VR	51,20 €
RKN035-03030VR04	300	350	50	verzinkt	VR	55,90 €

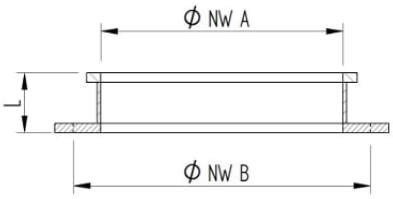

ZUTHER GMBH
An der Bundesstraße 8 - 9
D-29481 Karwitz

Tel.: +49 (0)5861 961 0
Fax: +49 (0)5861 96140
Mail: info@zuther-online.de

Geschäftsführer: Andreas Zuther
Amtsgericht Lüneburg
HRB 120208

Alle Angaben ohne Gewähr.
Irrtümer und Druckfehler vorbehalten

Alle Preisangaben unverbindlich, zzgl. gesetzlicher MwSt., ab Werk EXW | Wenn nicht anders genannt Maßangaben in mm

© ZUTHER 2023

Prallstutzen

ZUTHER Prallstutzen werden aus 3mm Normstahl S235JR gefertigt und verzinkt ausgeliefert.
Durch die Verwendung von L-PUR® *-Verschleißkunststoff werden hohe Standzeiten erreicht.
Übergang Zulaufseite der Nennweite entsprechend enthalten.

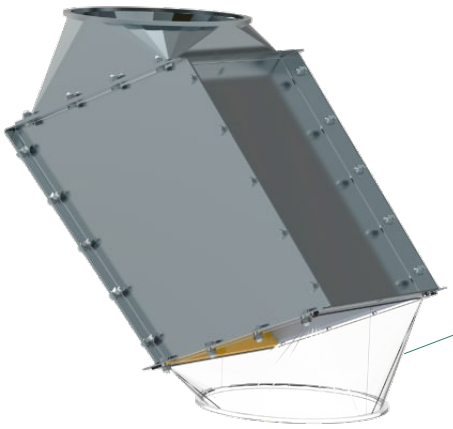

Feuer-verzinkt Serie

Bestell-Nummer	NW	B	C	H	Preis
RPS02030FL03	200	258	592	532	224,40 €
RPS02530FL03	250	290	731	675	259,50 €
RPS03030FL03	300	352	757	666	304,90 €
RPS03530FL03	350	379	834	740	361,70 €

Übergangsform der Auslaufseite variabel gem. Klappkastenübergänge Seite 22 wählen.

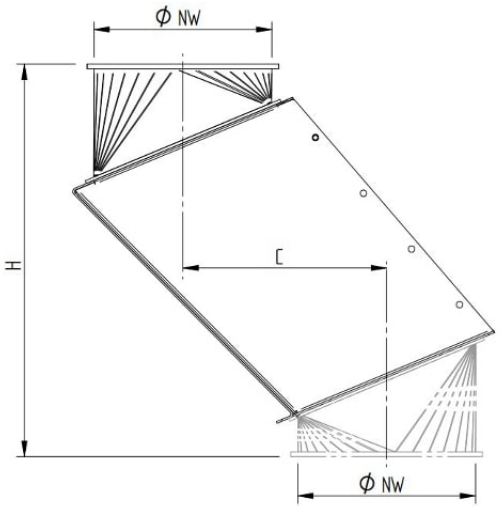

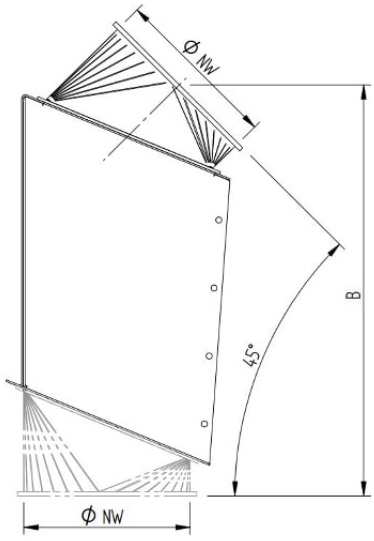

Ersatz-Verschleißplatten für Prallstutzen

Ersatzverschleißplatten für Prallstutzen aus 6 mm L-PUR® *

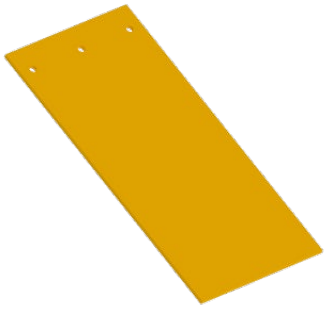

Bestell-Nummer	NW	Prallstutzen Nr.	Preis
RPS02030KK14	200	RPS02030FL02	48,40 €
RPS02530KK14	250	RPS02530FL02	54,50 €
RPS03030KK14	300	RPS03030FL02	69,70 €
RPS03530KK14	350	RPS03530FL02	78,90 €

ZUTHER GMBH
An der Bundesstraße 8 - 9
D-29481 Karwitz

Tel.: +49 (0)5861 961 0
Fax: +49 (0)5861 96140
Mail: info@zuther-online.de

Geschäftsführer: Andreas Zuther
Amtsgericht Lüneburg
HRB 120208

Alle Angaben ohne Gewähr.
Irrtümer und Druckfehler vorbehalten

*u.U. auch aus RHINO HYDE ®

Alle Preisangaben unverbindlich, zzgl. gesetzlicher MwSt., ab Werk EXW | Wenn nicht anders genannt Maßangaben in mm

Klappkästen mit direkter Klappenabtastung nach dem Baukastenprinzip

Mit unseren Klappkästen nach dem Baukastenprinzip haben Sie die Möglichkeit, die Klappkästen individuell nach Ihren Anforderungen zusammenzustellen. Aber auch nachträgliche Bauformänderungen sind problemlos möglich.

Der Grundklappkasten ist mit Flanschanschlüssen ausgestattet, zu dem wir genormte Übergangs- und Anschlussstücke anbieten. Die Geometrie des Klappkastens ist darauf ausgelegt, dass auch bei mehreren, aneinandergereihten Klappkästen, **kaum Gefälleverlust** entsteht. So bleibt die maximale Flexibilität im Rohrbau bestehen.

Feuer-
verzinkt
Serie

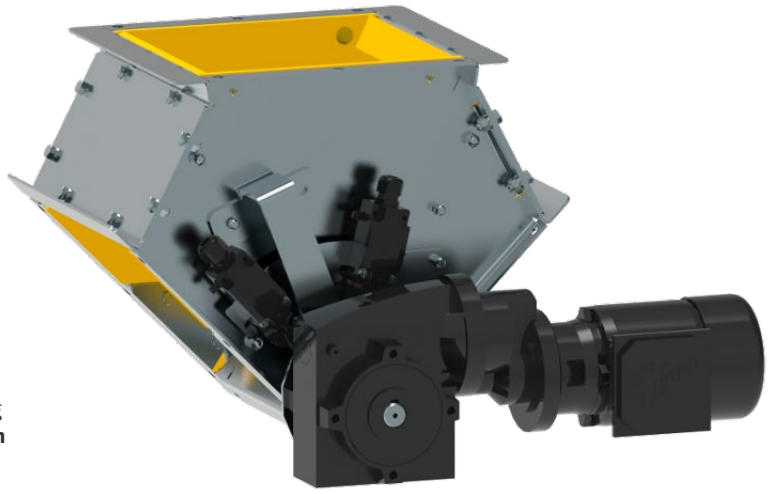

Abbildung zeigt E-Klappkasten mit Standardausführung
Verschleißauskleidung Polyuretrhan L-PUR gelb 6 mm
Rollenhebelschalter Wellenabtatsung“

Standard: Wellenabtastung

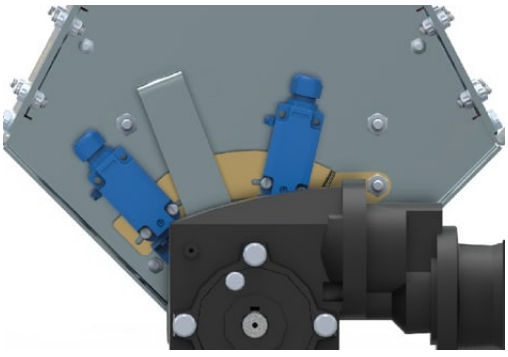

Optional: direkte Klappenabtastung

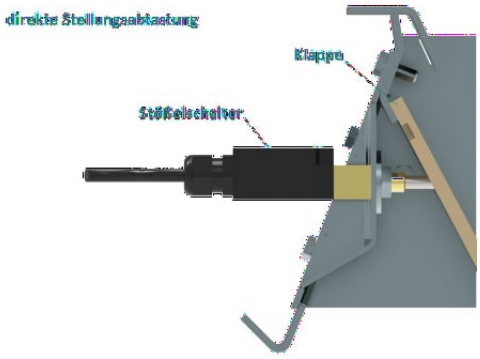

Materialdicken:
NW 200-250 aus 3 mm Blech S235, Klappe NW 200 2 x 3 mm (6 mm) NW 250 2 x 4 mm (8 mm)
NW 300-350 aus 4 mm Blech S235, Klappe NW 2 x 4 mm (8 mm)
verzinkt

***ZUTHER* GMBH**
An der Bundesstraße 8 - 9
D-29481 Karwitz

Tel.: +49 (0)5861 961 0
Fax: +49 (0)5861 96140
Mail: info@zuther-online.de

Geschäftsführer: Andreas Zuther
Amtsgericht Lüneburg
HRB 120208

Alle Angaben ohne Gewähr.
Irrtümer und Druckfehler vorbehalten

Alle Preisangaben unverbindlich, zzgl. gesetzlicher MwSt., ab Werk EXW | Wenn nicht anders genannt Maßangaben in mm

© ZUTHER 2023

Vorteile der ZUTHER Klappkästen

- dank Baukastensystem individuell einsetzbar
- Klappkasten mit Flanschanschlüssen und genormten, anflanschbaren Übergangs- und Anschlussstücken
- auswechselbare Verschleißteile (z. B. Verschleißauskleidung, Klappe)
- nachträgliche Bauformänderung möglich
- Aneinanderreihen mehrerer Klappkästen mit geringem Gefälleverlust möglich
- optional mit Verschleißauskleidung Kryptane® * für deutlich längere Standzeiten
- frei wählbare Antriebsart (elektrisch, pneumatisch, handbetrieben)
- feuerverzinkt als Serie oder auch aus Edelstahl

FORM FREI KOMBINIERBAR

Feuer-
verzinkt
Serie

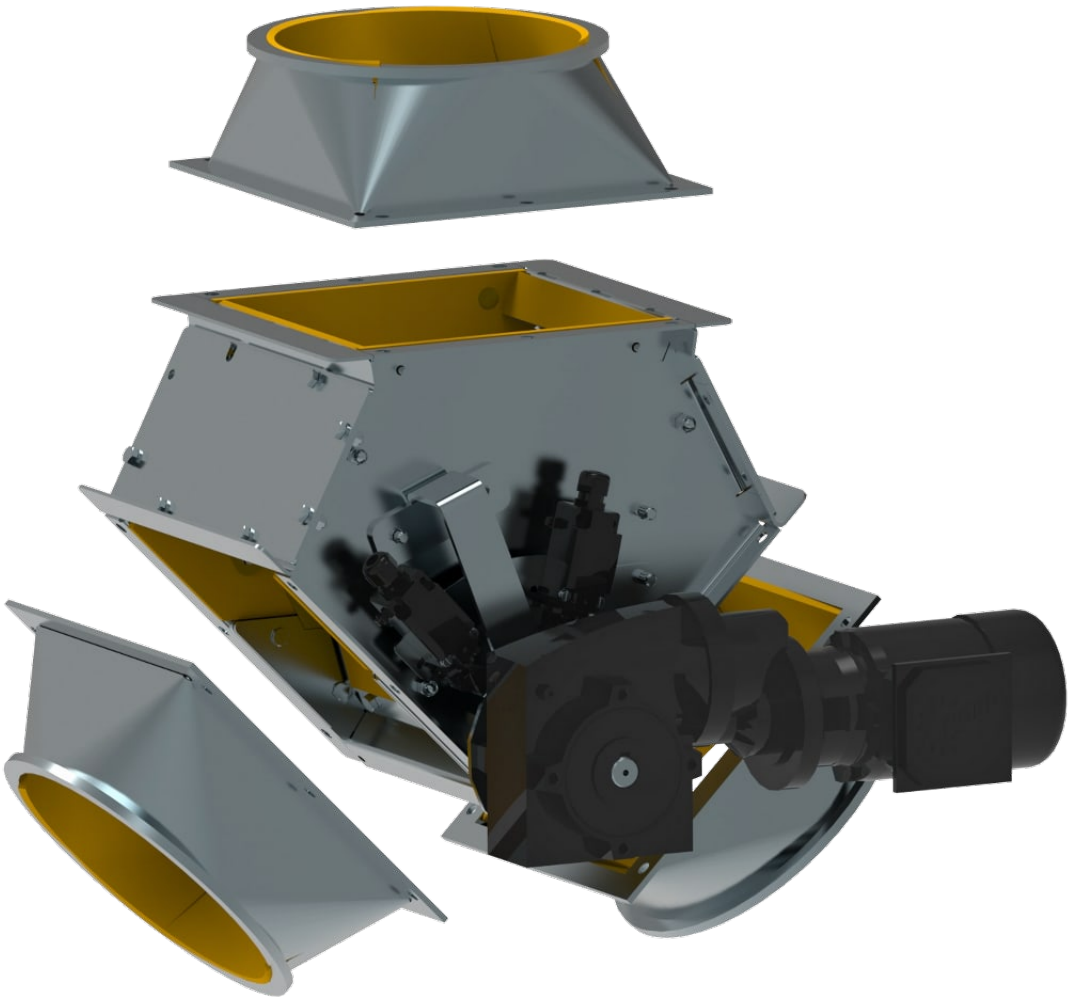

Volle Ein- und Auslaufvariabilität

Übergänge Seite 23

© ZUTHER 2023

Elektrisch gesteuerter Klappkasten

Elektrisch gesteuerter Klappkasten bestehend aus: Grundklappkasten ohne Übergänge (Seite 22 – 25)
Gehäuse aus Blech 3 mm ab NW 300 aus Blech 4 mm, Klappe 8 mm (NW 200 Klappe 6 mm)
Elektrosteuerung mit Getriebemotor, 2 Endschaltern (6 A/250 VAC; 0.25 A/230 VDC).
Motorspannung 230/400V, 0,12 kW

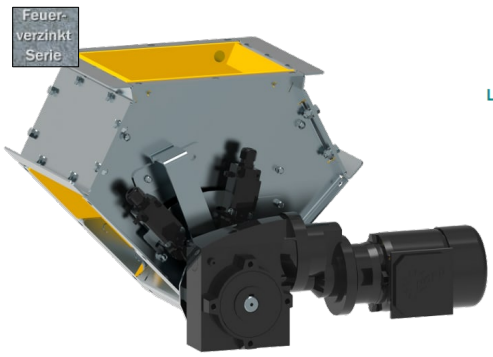

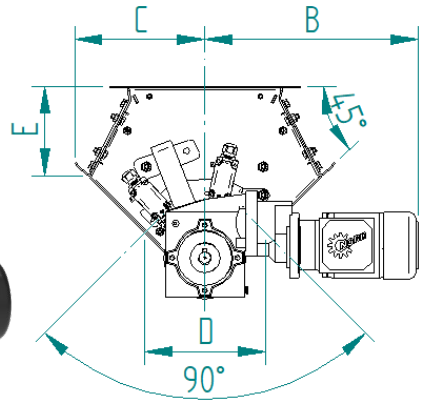

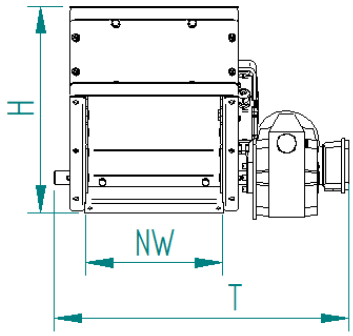

Der Klappkasten als verzinkte Variante

Wetterhaube Seite 20

NW	B	C	D	E	H	T	Ausführung	Gehäuse/Klappe	Bestell-Nr.	Preis
200	390	197	177	139	312	490	elektrisch	3 / 6 mm	**KLR2-20OOO--EL41**	1.176,80 €
250	390	239	222	165	378	540	elektrisch	3 / 8 mm	**KLR2-25OOO--EL41**	1.199,20 €
300	390	264	255	201	443	590	elektrisch	4 / 8 mm	**KLR2-30OOO--EL41**	1.278,70 €
350	390	306	290	219	504	643	elektrisch	4 / 8 mm	**KLR2-35OOO--EL41**	1.443,80 €

Der Klappkasten als verzinkte Variante ausgekleidet mit PU 6 mm gelb **L-PUR**® *

NW	B	C	D	E	H	T	Ausführung	Gehäuse/Klappe	Bestell-Nr.	Preis
200	390	197	177	139	312	490	elektrisch, L-PUR	3 / 6 mm	**KLR2-20OOO--EL45**	1.429,20 €
250	390	239	222	165	378	540	elektrisch, L-PUR	3 / 8 mm	**KLR2-25OOO--EL45**	1.507,70 €
300	390	264	255	201	443	590	elektrisch, L-PUR	4 / 8 mm	**KLR2-30OOO--EL45**	1.634,90 €
350	390	306	290	219	504	643	elektrisch, L-PUR	4 / 8 mm	**KLR2-35OOO--EL45**	1.933,10 €

Der Klappkasten als verzinkte Variante mit ATEX Zone 22 II3D

NW	B	C	D	E	H	T	Ausführung	Gehäuse/Klappe	Bestell-Nr.	Preis
200	390	197	177	139	312	490	elektrisch, II3D	3 / 6 mm	**KLR2-20OOO--EL43**	1.360,00 €
250	390	239	222	165	378	540	elektrisch, II3D	3 / 8 mm	**KLR2-25OOO--EL43**	1.382,30 €
300	390	264	255	201	443	590	elektrisch, II3D	4 / 8 mm	**KLR2-30OOO--EL43**	1,461,90 €
350	390	306	290	219	504	643	elektrisch, II3D	4 / 8 mm	**KLR2-35OOO--EL43**	1.642,00 €

Der Klappkasten als verzinkte Variante mit PU 6 mm gelb **L-PUR**® * und ATEX Zone 22 II3D

NW	B	C	D	E	H	T	Ausführung	Gehäuse/Klappe	Bestell-Nr.	Preis
200	390	197	177	139	312	490	elektrisch, II3D, L-PUR	3 / 6 mm	**KLR2-20OOO--EL46**	1.621,30 €
250	390	239	222	165	378	540	elektrisch, II3D, L-PUR	3 / 8 mm	**KLR2-25OOO--EL46**	1.699,90 €
300	390	264	255	201	443	590	elektrisch, II3D, L-PUR	4 / 8 mm	**KLR2-30OOO--EL46**	1.827,10 €
350	390	306	290	219	504	643	elektrisch, II3D, L-PUR	4 / 8 mm	**KLR2-35OOO--EL46**	2.140,50 €

*u. U. auch aus RHINO HYDE®

***ZUTHER* GMBH**
An der Bundesstraße 8 - 9
D-29481 Karwitz

Tel.: +49 (0)5861 961 0
Fax: +49 (0)5861 96140
Mail: info@zuther-online.de

Geschäftsführer: Andreas Zuther
Amtsgericht Lüneburg
HRB 120208

Alle Angaben ohne Gewähr.
Irrtümer und Druckfehler vorbehalten

Alle Preisangaben unverbindlich, zzgl. gesetzlicher MwSt., ab Werk EXW | Wenn nicht anders genannt Maßangaben in mm

© ZUTHER 2023

Pneumatisch gesteuerter Klappkasten

Pneumatisch gesteuerter Klappkasten bestehend aus: Grundklappkasten ohne Übergänge (Seite 22 - 25), 1 pneumatischer Hubzylinder, 2 Endschaltern Standardspannung 24VDC. (andere auf Anfrage)

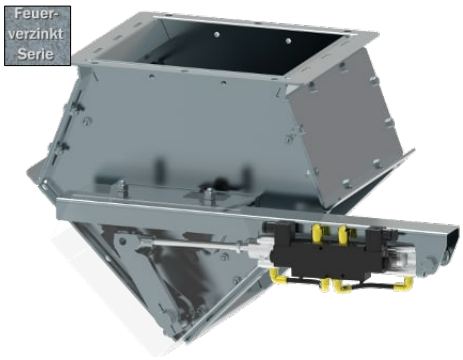

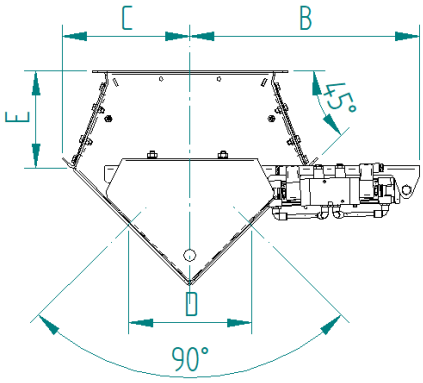

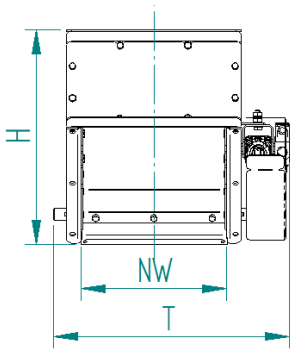

Der Klappkasten als verzinkte Variante mit ATEX Zone 22 II3D

NW	B	C	D	E	H	T	Ausführung	Gehäuse/Klappe	Bestell-Nr.	Preis
200	474	197	177	139	312	386	Pneumatisch, II3D	3 / 6 mm	**KLR2-20OOO--PL43**	1.199,10 €
250	474	239	222	165	378	436	Pneumatisch, II3D	3 / 8 mm	**KLR2-25OOO--PL43**	1.221,50 €
300	474	264	255	201	443	487	Pneumatisch, II3D	4 / 8 mm	**KLR2-30OOO--PL43**	1.301,00 €
350	474	306	290	219	504	537	Pneumatisch, II3D	4 / 8 mm	**KLR2-35OOO--PL43**	1.467,90 €

Der Klappkasten als verzinkte Variante mit PU 6 mm gelb **L-PUR**® * und ATEX Zone 22 II3D

NW	B	C	D	E	H	T	Ausführung	Gehäuse/Klappe	Bestell-Nr.	Preis
200	474	197	177	139	312	386	Pneumatisch,II3D, L-PUR	3 / 6 mm	**KLR2-20OOO--PL46**	1.500,40 €
250	474	239	222	165	378	436	Pneumatisch,II3D, L-PUR	3 / 8 mm	**KLR2-25OOO--PL46**	1.578,90 €
300	474	264	255	201	443	487	Pneumatisch,II3D, L-PUR	4 / 8 mm	**KLR2-30OOO--PL46**	1.706,10 €
350	474	306	290	219	504	537	Pneumatisch,II3D, L-PUR	4 / 8 mm	**KLR2-35OOO--PL46**	2.009,90 €

***ZUTHER* GMBH**
An der Bundesstraße 8 - 9
D-29481 Karwitz

Tel.: +49 (0)5861 961 0
Fax: +49 (0)5861 96140
Mail: info@zuther-online.de

Geschäftsführer: Andreas Zuther
Amtsgericht Lüneburg
HRB 120208

Alle Angaben ohne Gewähr.
Irrtümer und Druckfehler vorbehalten

Alle Preisangaben unverbindlich, zzgl. gesetzlicher MwSt., ab Werk EXW | Wenn nicht anders genannt Maßangaben in mm

© ZUTHER 2023

Handgesteuerte Klappkästen

Handgesteuerte Klappkästen bestehend aus: Grundklappkasten ohne Übergänge (Seite 22 - 25), ohne Endschalter (optional erhältlich)

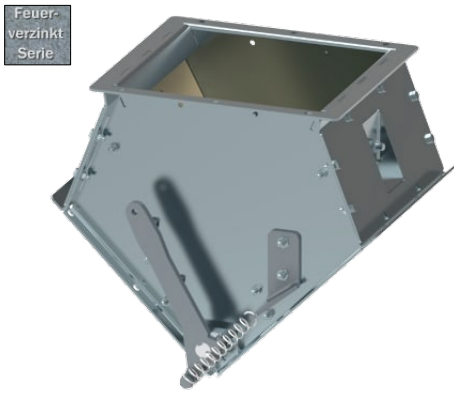

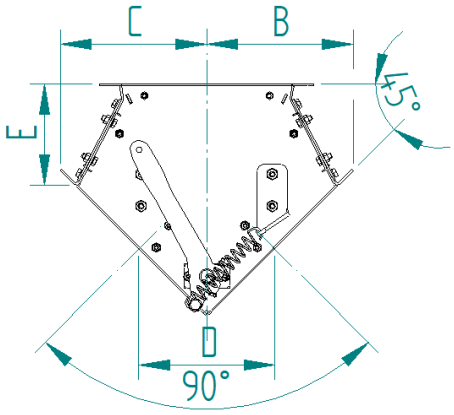

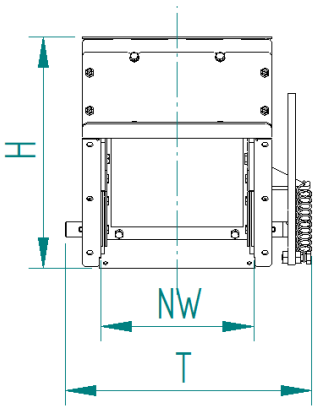

NW	B	C	D	E	H	T	Ausführung	Gehäuse/Klappe	Bestell-Nr.	Preis
200	197	197	177	139	312	351	Hand	3 / 6 mm	**KLR2-20000–HL31**	473,30 €
250	239	239	222	165	378	402	Hand	3 / 8 mm	**KLR2-25000–HL31**	496,00 €
300	264	264	255	201	443	453	Hand	4 / 8 mm	**KLR2-30000–HL31**	573,20 €
350	306	306	290	219	504	503	Hand	4 / 8 mm	**KLR2-35000–HL31**	678,50 €

Auf Anfrage: Seilscheibe, Endschalter

Optionen für Klappkästen

Motorabdeckung
für elektrisch gesteuerte Klappkasten
aus verzinktem Stahlblech mit Befestigungssatz und Schrauben

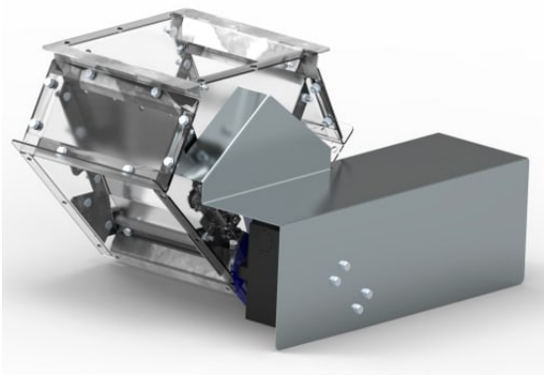

Bestell-Nummer	NW	Aufpreis
KLE04A	200-350	31,20 €

*u. U. auch aus RHINO HYDE®

ZUTHER GMBH
An der Bundesstraße 8 - 9
D-29481 Karwitz

Tel.: +49 (0)5861 961 0
Fax: +49 (0)5861 96140
Mail: info@zuther-online.de

Geschäftsführer: Andreas Zuther
Amtsgericht Lüneburg
HRB 120208

Alle Angaben ohne Gewähr.
Irrtümer und Druckfehler vorbehalten

Alle Preisangaben unverbindlich, zzgl. gesetzlicher MwSt., ab Werk EXW | Wenn nicht anders genannt Maßangaben in mm

© ZUTHER 2023

Ersatzteile für Klappkästen

Austauschklappe für Klappkasten KLR2..

Klappe aus 2 x 4 mm Stahlblech, ohne Welle

Bestell-Nummer	NW	Aufpreis
KLZ20A	200	24,00 €
KLZ25A	250	37,00 €
KLZ30A	300	44,90 €
KLZ35A	350	54,20 €

Austauschklappe mit L-PUR® *-Verschleißschutz

Klappe aus 2 x 4 mm Stahlblech, 2 x PU 6 mm gelb **L-PUR®** *aufgeklebt

Bestell-Nummer	NW	Aufpreis
KLZ20B1	200	94,10 €
KLZ25B1	250	124,60 €
KLZ30B1	300	140,60 €
KLZ35B1	350	193,10 €

Verschleißschutz PU 6 mm gelb L-PUR® * Auskleidung

1 Satz = jeweils 2 Stück

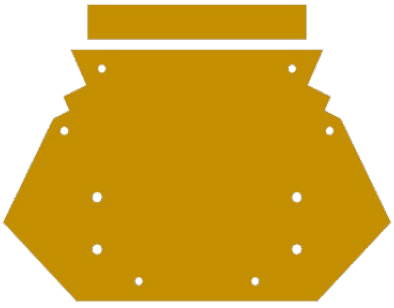

Bestell-Nummer	NW	Aufpreis
KLZ20C1	200	123,20 €
KLZ25C1	250	167,50 €
KLZ30C1	300	209,00 €
KLZ35C1	350	276,60 €

*u. U. auch aus RHINO HYDE®

ZUTHER GMBH
An der Bundesstraße 8 - 9
D-29481 Karwitz

Tel.: +49 (0)5861 961 0
Fax: +49 (0)5861 96140
Mail: info@zuther-online.de

Geschäftsführer: Andreas Zuther
Amtsgericht Lüneburg
HRB 120208

Alle Angaben ohne Gewähr.
Irrtümer und Druckfehler vorbehalten

Alle Preisangaben unverbindlich, zzgl. gesetzlicher MwSt., ab Werk EXW | Wenn nicht anders genannt Maßangaben in mm

© ZUTHER 2023

Klappkasten-Übergänge

Mit unseren Übergängen können Sie Ihren Klappkasten selber nach Ihren Anforderungen konfigurieren. Mit den unterschiedlichen Bauformen ist es möglich, einen Übergang auf fast alle Gegebenheiten und Rohrsysteme zu schaffen. Die Übergänge sind aus 3 - 4 mm Normalstahl S235JR gefertigt und können in den Varianten verzinkt und zusätzlich mit Verschleißschutz 6 mm aus L-PUR® -Polyurethan* geliefert werden.
Der Klappkasten kann als symmetrischer und als asymmetrischer Klappkasten eingesetzt werden. Der Einsatz wird durch die verwendeten Klappkastenübergangsformen Seite 22 bestimmt.

Sollten Sie mit unseren Standard-Übergängen eine Verbindung nicht realisieren können, sprechen Sie uns an. Wir erstellen für Sie passgenaue Übergänge als Sonderform oder Sie verwenden den Gegenflansch (Seite 25).

Feuer-
verzinkt
Serie

Der ZUTHER Klappkasten mit 3 Übergängen **Form C** ergibt einen asymmetrischen Klappkasten, der klassisch auch als **Rohrklappkasten** bezeichnet wird.

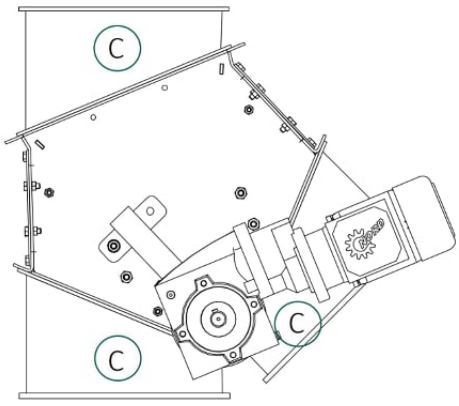

asymmetrischer Klappkasten (Rohrklappkasten) mit Klappenabtastung (Option)

Der ZUTHER Klappkasten mit 3 Übergängen **Form B** ergibt einen symmetrischen Klappkasten, der klassisch auch als **Deckenklappkasten** bezeichnet wird.

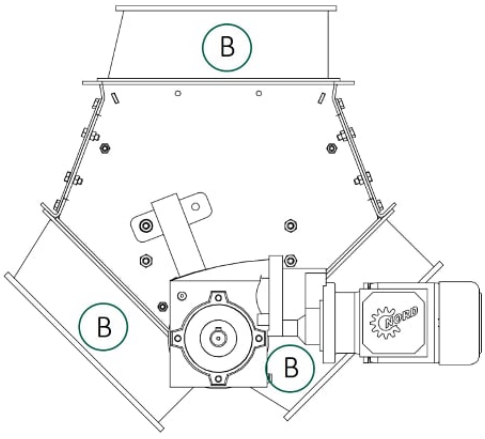

symmetrischer Klappkasten (Deckenklappkasten) mit Klappenabtastung (Option)

*u. U. auch aus RHINO HYDE®

***ZUTHER* GMBH**
An der Bundesstraße 8 - 9
D-29481 Karwitz

Tel.: +49 (0)5861 961 0
Fax: +49 (0)5861 96140
Mail: info@zuther-online.de

Geschäftsführer: Andreas Zuther
Amtsgericht Lüneburg
HRB 120208

Alle Angaben ohne Gewähr.
Irrtümer und Druckfehler vorbehalten

Alle Preisangaben unverbindlich, zzgl. gesetzlicher MwSt., ab Werk EXW | Wenn nicht anders genannt Maßangaben in mm

© ZUTHER 2023

Klappkastenübergang Bauform (C) Flansch auf VR-System 22,5°

Ein Übergang vom Klappkastenflansch zum ZUTHER-Laufrohr mit einem 22.5°-Winkel. Der Übergang kann auf der rechten oder linken Seite des Klappkastens verbaut werden.

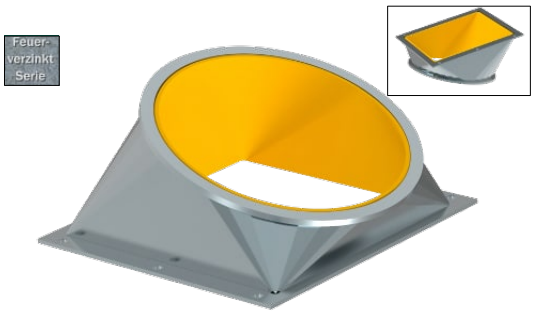

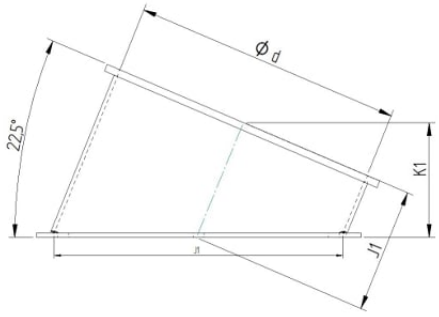

Bestell-Nummer	NW	C1	K1	J1	t	Variante	Preis
R3K20C3VF-E001	200	216	119	117	3	lackiert	a. A.
R3K20C3VF-I001						verzinkt	68,90 €
R3K20C3VF-I003						L-PUR®	193,70 €
R3K25C3VF-E001	250	270	154	165	4	lackiert	a. A.
R3K25C3VF-I001						verzinkt	74,20 €
R3K25C3VF-I003						L-PUR®	220,40 €
R3K30C3VF-E001	300	320	125	134	4	lackiert	a. A.
R3K30C3VF-I001						verzinkt	78,00 €
R3K30C3VF-I003						L-PUR®	245,80 €
R3K35C3VF-E001	350	380	139	150	4	lackiert	a. A.
R3K35C3VF-I001						verzinkt	82,90 €
R3K35C3VF-I003						L-PUR®	274,00 €

Klappkastenübergang Bauform (B) Flansch auf VR-System

Ein gerader Übergang vom Klappkastenflansch zum ZUTHER-Laufrohr. Der Übergang kann auf der rechten oder linken Seite des Klappkastens verbaut werden.

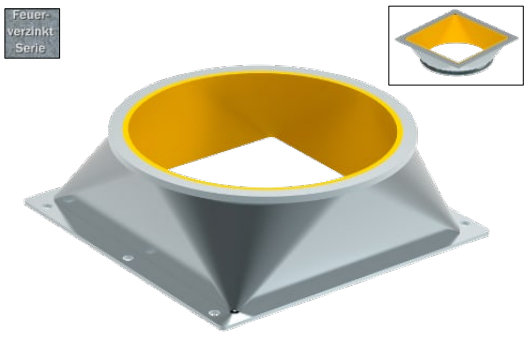

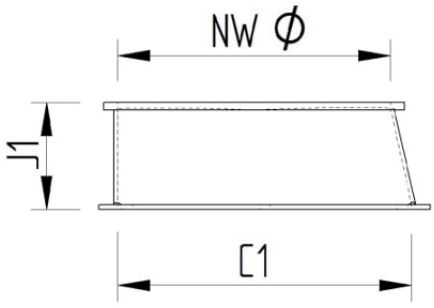

Bestell-Nummer	NW	C1	J1	t	Variante	Preis
R3K20B3VF-E001	200	216	113	3	lackiert	a. A.
R3K20B3VF-I001					verzinkt	52,00 €
R3K20B3VF-I003					L-PUR®	194,30 €
R3K25B3VF-E001	250	270	113	3	lackiert	a. A.
R3K25B3VF-I001					verzinkt	53,30 €
R3K25B3VF-I003					L-PUR®	219,20 €
R3K30B3VF-E001	300	320	113	3	lackiert	a. A.
R3K30B3VF-I001					verzinkt	60,30 €
R3K30B3VF-I003					L-PUR®	253,30 €
R3K35B3VF-E001	350	380	113	3	lackiert	a. A.
R3K35B3VF-I001					verzinkt	73,50 €
R3K35B3VF-I003					L-PUR®	295,10 €

*u. U. auch aus RHINO HYDE®

ZUTHER GMBH
An der Bundesstraße 8 - 9
D-29481 Karwitz

Tel.: +49 (0)5861 961 0
Fax: +49 (0)5861 96140
Mail: info@zuther-online.de

Geschäftsführer: Andreas Zuther
Amtsgericht Lüneburg
HRB 120208

Alle Angaben ohne Gewähr.
Irrtümer und Druckfehler vorbehalten

Alle Preisangaben unverbindlich, zzgl. gesetzlicher MwSt., ab Werk EXW | Wenn nicht anders genannt Maßangaben in mm

© ZUTHER 2023

Klappkastenübergang Bauform (O) Flansch auf VR-System 22,5°

Ein Übergang vom Klappkastenflansch zum ZUTHER-Quadratrohr oder vom Klappkastenflansch zum Klappkastenflansch.

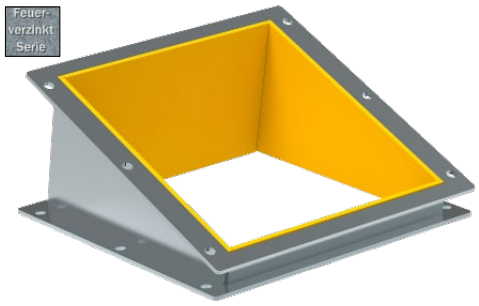

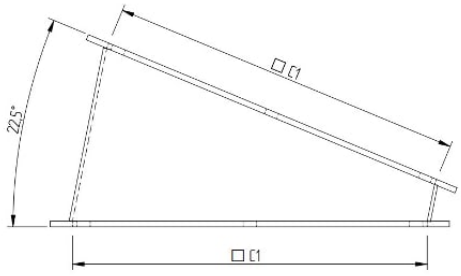

Bestell-Nummer	NW	C1	t	Variante	Preis
R3K2003FF-E001	200	216	3	lackiert	a. A.
R3K2003FF-I001				verzinkt	71,80 €
R3K2003FF-I003				L-PUR®	172,60 €
R3K2503FF-E001	250	270	3	lackiert	a. A.
R3K2503FF-I001				verzinkt	76,90 €
R3K2503FF-I003				L-PUR®	196,00 €
R3K3003FF-E001	300	320	3	lackiert	a. A.
R3K3003FF-I001				verzinkt	81,60 €
R3K3003FF-I003				L-PUR®	220,20 €
R3K3503FF-E001	350	380	3	lackiert	a. A.
R3K3503FF-I001				verzinkt	85,90 €
R3K3503FF-I003				L-PUR®	259,20 €

Klappkastenübergang Bauform (P) Flansch auf VR-System 22,5°

Ein Übergang, bei dem die Flansche im Vergleich zur Bauform O um 90° verdreht sind. Der Übergang kann vom Klappkastenflansch zum ZUTHER-Quadratrohr oder vom Klappkastenflansch zum Klappkastenflansch verbaut werden.

Bestell-Nummer	NW	C1	L1	t	Variante	Preis
R3K20P3FF-E001	200	216	86	3	lackiert	a. A.
R3K20P3FF-I001					verzinkt	72,50 €
R3K20P3FFI-003					L-PUR®	157,30 €
R3K25P3FF-E001	250	270	96	3	lackiert	a. A.
R3K25P3FF-I001					verzinkt	73,60 €
R3K25P3FF-I003					L-PUR®	172,10 €
R3K30P3FF-E001	300	320	106	3	lackiert	a. A.
R3K30P3FF-I001					verzinkt	75,80 €
R3K30P3FF-I003					L-PUR®	192,60 €
R3K35P3FF-E001	350	380	117	3	lackiert	a. A.
R3K35P3FF-I001					verzinkt	83,90 €
R3K35P3FF-I003					L-PUR®	222,80 €

ZUTHER GMBH
An der Bundesstraße 8 - 9
D-29481 Karwitz

Tel.: +49 (0)5861 961 0
Fax: +49 (0)5861 96140
Mail: info@zuther-online.de

Geschäftsführer: Andreas Zuther
Amtsgericht Lüneburg
HRB 120208

Alle Angaben ohne Gewähr.
Irrtümer und Druckfehler vorbehalten

Alle Preisangaben unverbindlich, zzgl. gesetzlicher MwSt., ab Werk EXW | Wenn nicht anders genannt Maßangaben in mm

© ZUTHER 2023

Klappkastenübergang Bauform (A) Flansch auf VR-System

Ein gerader Übergang vom ZUTHER-Laufrohr auf die Einlaufseite eines Klappkastens.

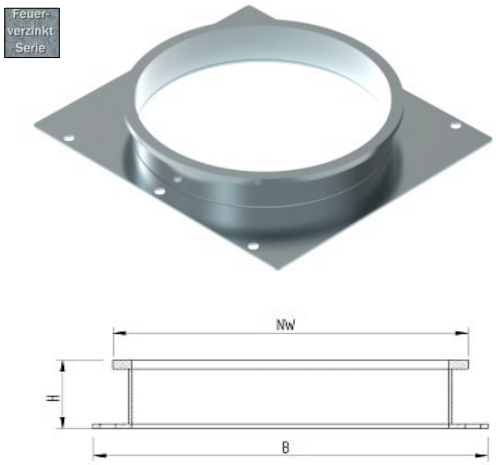

Bestell-Nummer	NW	B	H	t	Variante	Preis
R3K20A3VF-E001	200	260	50	3	lackiert	a.A
R3K20A3VF-I001					verzinkt	60,40 €
R3K25A3VF-E001	250	310	61	3	lackiert	a.A
R3K25A3VF-I001					verzinkt	62,50 €
R3K30A3VF-E001	300	360	50	3	lackiert	a.A
R3K30A3VF-I001					verzinkt	72,00 €
R3K35A3VF-E001	350	410	50	3	lackiert	a.A
R3K35A3VF-I001					verzinkt	82,60 €

Klappkastenübergang Bauform (X) Klappkastenflansch

Material 235-JR ohne Anstrich, als Gegenflansch

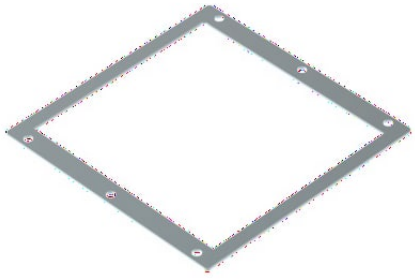

Bestell-Nummer	NW	C1	t	Preis
R3K20X5KK-E001	200	216	5	11,00 €
R3K25X5KK-E001	250	270	5	11,30 €
R3K30X5KK-E001	300	320	5	11,50 €
R3K35X5KK-E001	350	380	5	12,00 €

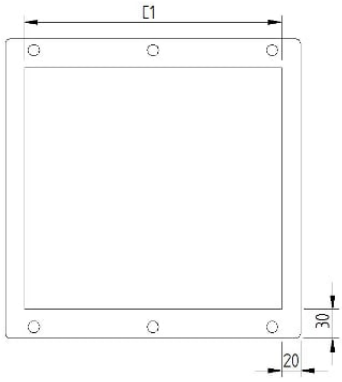

ZUTHER GMBH
An der Bundesstraße 8 - 9
D-29481 Karwitz

Tel.: +49 (0)5861 961 0
Fax: +49 (0)5861 96140
Mail: info@zuther-online.de

Geschäftsführer: Andreas Zuther
Amtsgericht Lüneburg
HRB 120208

Alle Angaben ohne Gewähr.
Irrtümer und Druckfehler vorbehalten

Alle Preisangaben unverbindlich, zzgl. gesetzlicher MwSt., ab Werk EXW | Wenn nicht anders genannt Maßangaben in mm

© ZUTHER 2023

ZUTHER-Schieber

Schieber sind essentieller Bestandteil einer flexiblen Förderanlage, denn sie ermöglichen, im Zusammenspiel mit anderen Komponenten, die genaue Steuerung des Produktstroms an das gewünschte Ziel. Ohne zuverlässige Schieber-Komponenten kann die gesamten Anlage nicht ihre volle Leistungsfähigkeit entfalten.

Alle drei Schieberfamilien (Quer-, Längs- und Siloschieber) der Firma ZUTHER wurden einer umfangreichen Überarbeitung unterzogen, deren Ziel die Umsetzung der gesammelten Erfahrungswerte zugunsten erhöhter Leistungsfähigkeit und Lebensdauer war.

Auslaufschieber für Trogkettenförderer (TKF) querausziehend (bodengleich)

Schieber inklusive Abdeckungen, die quer zur Förderrichtung verbaut werden. Die querausziehenden Schieber sind als elektrische, pneumatische und handbetriebene Variante erhältlich. Schieberblech t = 5 mm.
Ausführung: verzinkt

Elektrisch gesteuert

Elektrisch gesteuerter Auslaufschieber inkl. Getriebemotor und Endschaltern.
Spannung 230/400V 0,37KW. (andere auf Anfrage)

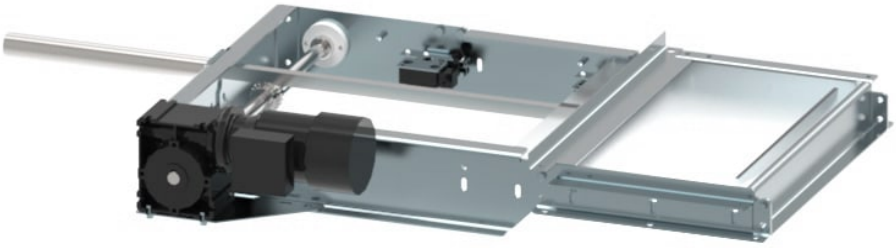

Abbildung ohne Abdeckungen

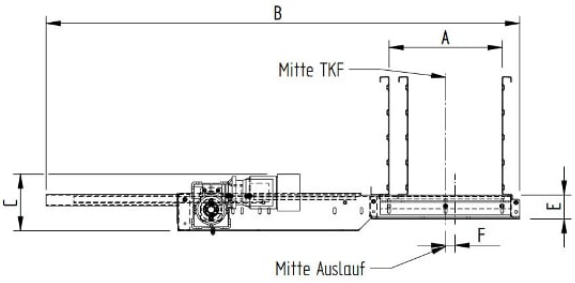

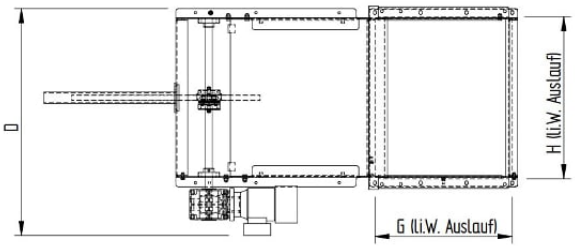

Der TKF-Auslaufschieber in der Grundversion

Bestell-Nummer	A	NW	B	C	D	E	F	G	H	Preis
SRR30E-Z01	260/300	R26/R30	1534	213	844	90	20	386	582	1.119,70 €
SRR42E-Z01	350/420	R35/R42	1760	210	840	90	35	510	585	1.174,90 €
SRR65E-Z01	500/650	R50/R65	2385	220	975,5	95	0	736	700	1.430,00 €

Der TKF-Auslaufschieber mit ATEX Zone 22 II3D

Bestell-Nummer	A	NW	B	C	D	E	F	G	H	Preis
SRR30E-Z02	260/300	R26/R30	1534	213	844	90	20	386	582	1,340,70 €
SRR42E-Z02	350/420	R35/R42	1760	210	840	90	35	510	585	1.395,90 €
SRR65E-Z02	500/650	R50/R65	2385	220	975,5	950	0	736	700	1.650,90 €

ZUTHER GMBH
An der Bundesstraße 8 - 9
D-29481 Karwitz

Tel.: +49 (0)5861 961 0
Fax: +49 (0)5861 96140
Mail: info@zuther-online.de

Geschäftsführer: Andreas Zuther
Amtsgericht Lüneburg
HRB 120208

Alle Angaben ohne Gewähr.
Irrtümer und Druckfehler vorbehalten

Alle Preisangaben unverbindlich, zzgl. gesetzlicher MwSt., ab Werk EXW | Wenn nicht anders genannt Maßangaben in mm

© ZUTHER 2023

TKF Auslaufschieber pneumatisch gesteuert

Standardspannung 24VDC, andere auf Anfrage.

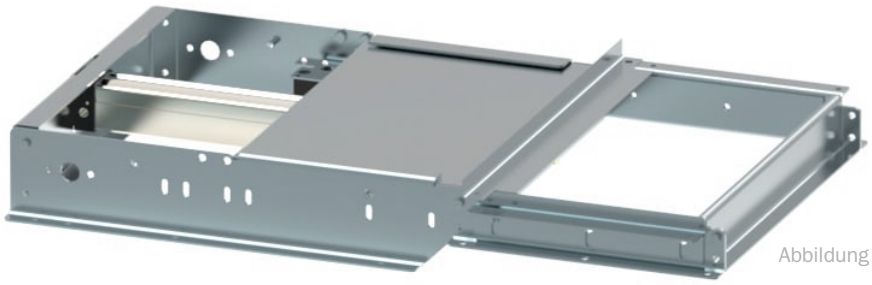

Abbildung ohne Abdeckungen

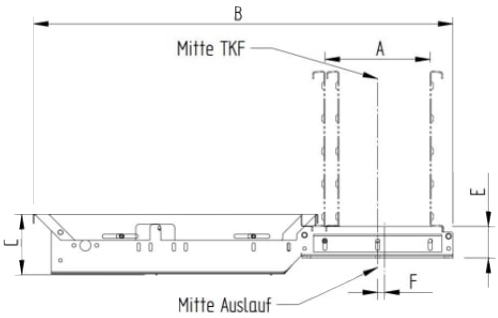

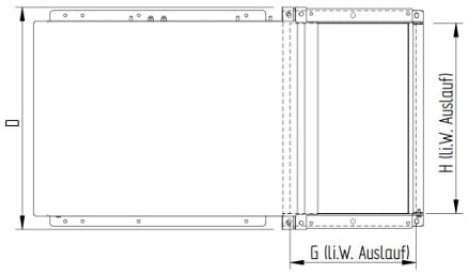

Der pneumatische Auslaufschieber in der Grundversion

Bestell-Nummer	A	NW	B	C	D	E	F	G	H	Preis
SRR30P-Z01	260/300	R26/R30	1195	173	680	90	20	386	582	1.025,60 €
SRR42P-Z01	350/420	R35/R42	1308	173	680	90	35	510	585	1.066,70 €
SRR65P-Z01	500/650	R50/R65	1643	143	800	92	0	736	705	1.172,80 €

Der pneumatische Auslaufschieber mit ATEX Zone 22 II3D

Bestell-Nummer	A	NW	B	C	D	E	F	G	H	Preis
SRR30P-Z02	260/300	R26/R30	1195	173	680	90	20	386	582	1.149,00 €
SRR42P-Z02	350/420	R35/R42	1308	173	680	90	35	510	585	1.190,00 €
SRR65P-Z02	500/650	R50/R65	1643	143	800	92	0	736	705	1.296,20 €

TKF Auslaufschieber Handrad-Verstellung

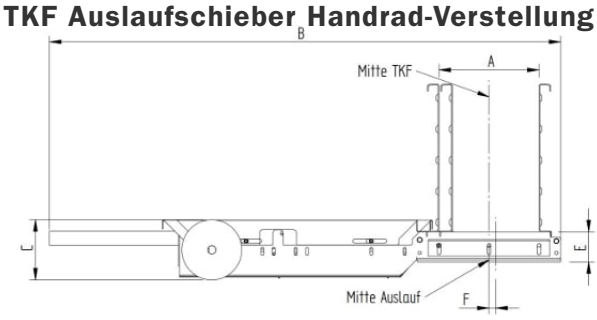

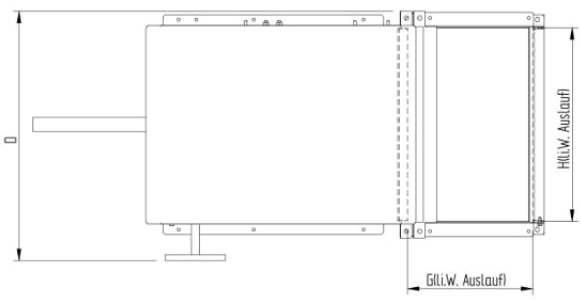

Der Auslaufschieber in der Grundversion mit Handsteuerung

Bestell-Nummer	A	NW	B	C	D	E	F	G	H	Preis
SRR30H-Z01	260/300	R26/R30	1534	200	844	90	20	386	582	720,60 €
SRR42H-Z01	350/420	R35/R42	1760	200	840	90	35	510	585	739,50 €
SRR65H-Z01	500/650	R50/R65	2385	200	975,5	95	0	736	705	894,40 €

Mehrpreis für Endschalter auf Anfrage!

ZUTHER GMBH
An der Bundesstraße 8 - 9
D-29481 Karwitz

Tel.: +49 (0)5861 961 0
Fax: +49 (0)5861 96140
Mail: info@zuther-online.de

Geschäftsführer: Andreas Zuther
Amtsgericht Lüneburg
HRB 120208

Alle Angaben ohne Gewähr.
Irrtümer und Druckfehler vorbehalten

Alle Preisangaben unverbindlich, zzgl. gesetzlicher MwSt., ab Werk EXW | Wenn nicht anders genannt Maßangaben in mm

© ZUTHER 2023

Auslaufübergänge für TKF-Auslaufschieber querausziehend SRR

Übergang aus 3 mm verzinktem Stahlblech, einsetzbar bis 12° ansteigenden Förderern.
Passend zum querausziehenden TKF-Auslaufschieber Seite 25 - 26.
Der Flansch an NW B ist ein passender Flansch zu den Klappkästen und Übergangen auf den Seiten 17 - 23.

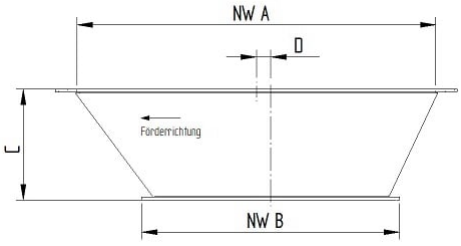

Bestell-Nummer	NW A	NW B	C	D	Variante	Preis
SRUR30V0200FLAI1	R26/R30	200	260	42	verzinkt	127,10 €
SRUR30V0200FLVI2					L-PUR®	345,10 €
SRUR30V0250FLAI1	R26/R30	250	220	32	verzinkt	124,10 €
SRUR30V0250FLVI2					L-PUR®	320,00 €
SRUR30V0300FLAI1	R26/R30	300	182	28	verzinkt	123,30 €
SRUR30V0300FLVI2					L-PUR®	302,00 €
SRUR42V0300FLAI1	R35/R42	300	211	33	verzinkt	125,60 €
SRUR42V0300FLVI2					L-PUR®	343,40 €
SRUR42V0350FLAI1	R35/R42	350	180	23	verzinkt	124,80 €
SRUR42V0350FLVI2					L-PUR®	318,40 €
SRUR65V0350FLAI1	R65	350	303	47	verzinkt	182,30 €
SRUR65V0350FLVI2					L-PUR®	502,00 €
SRUR65V0400FLAI1	R65	400	263	37	verzinkt	177,30 €
SRUR65V0400FLVI2					L-PUR®	469,30 €

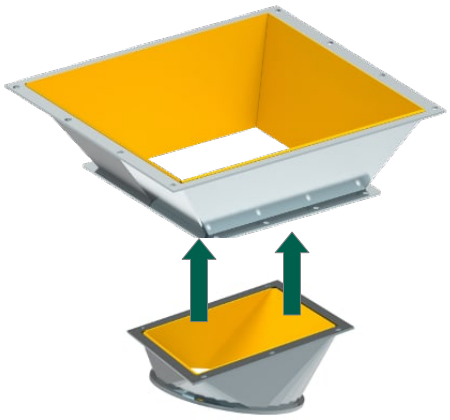

Beispielabbildung
kombinierbar mit unseren Klappkasten
Übergängen R3K + NW + Form
(nicht enthalten, bitte gesondert bestellen)
ab Seite 23

Volle Ein- und Auslaufvariabilität

Übergänge Seite 23

© ZUTHER 2023

Auslaufschieber für Trogkettenförderer (TKF) längsausziehend

Schieber, die parallel zur Förderrichtung verbaut werden. Die längsausziehenden Schieber sind als elektrische und pneumatische Variante erhältlich. Schieberblech t = 5 mm (R50-R65 t = 6 mm).
Ausführung: verzinkt
Bemerkung: Die Schieber sind nicht „bodengleich“.

Elektrisch gesteuert

Elektrisch gesteuerter Auslaufschieber inkl. Getriebemotor und Endschaltern.
Spannung 230/400V 0,37KW. (andere auf Anfrage)

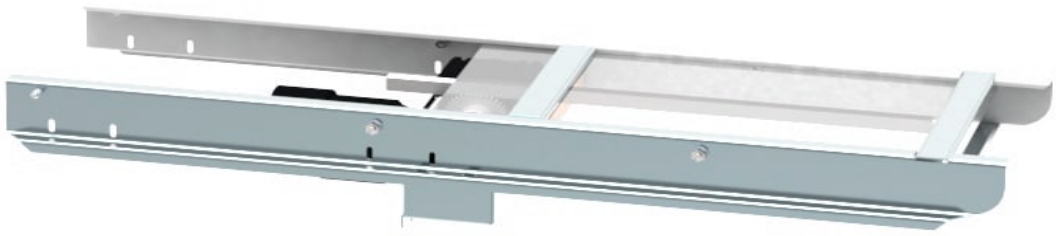

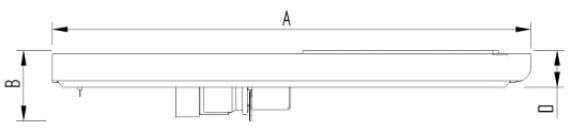

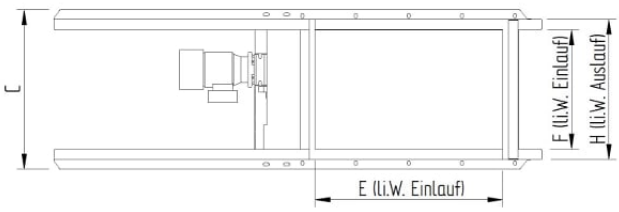

Der längsausziehende TKF-Auslaufschieber in der Grundversion

Bestell-Nummer	TKF	A	B	C	D	E	F	G	H	Preis
SRF26E-01	R26	1490	248	392	130	550	254	606	320	1.162,20 €
SRF30E-01	R30	1490	248	432	130	550	294	606	360	1.219,70 €
SRF35E-01	R35	1490	248	482	130	550	344	606	414	1.274,90 €
SRF42E-01	R42	1690	248	552	130	650	413	706	486	1.466,20 €
SRF50E-01	R50	1810	248	632	140	690	191	772	565	1.517,50 €
SRF65E-01	R65	1810	248	782	140	690	644	772	720	1.686,10 €

Der längsausziehende TKF-Auslaufschieber mit ATEX Zone 22 II3D

Bestell-Nummer	TKF	A	B	C	D	E	F	G	H	Preis
SRF26E-02	R26	1490	248	392	130	550	254	606	320	1.383,20 €
SRF30E-02	R30	1490	248	432	130	550	294	606	360	1.440,70 €
SRF35E-02	R35	1490	248	482	130	550	344	606	414	1.495,90 €
SRF42E-02	R42	1690	248	552	130	650	413	706	486	1.687,20 €
SRF50E-02	R50	1810	248	632	140	690	191	772	565	1.716,40 €
SRF65E-02	R65	1810	248	782	140	690	644	772	720	1.907,10 €

ZUTHER GMBH
An der Bundesstraße 8 - 9
D-29481 Karwitz

Tel.: +49 (0)5861 961 0
Fax: +49 (0)5861 96140
Mail: info@zuther-online.de

Geschäftsführer: Andreas Zuther
Amtsgericht Lüneburg
HRB 120208

Alle Angaben ohne Gewähr.
Irrtümer und Druckfehler vorbehalten

Alle Preisangaben unverbindlich, zzgl. gesetzlicher MwSt., ab Werk EXW | Wenn nicht anders genannt Maßangaben in mm

© ZUTHER 2023

Auslaufschieber für Trogkettenförderer (TKF) längsausziehend

Pneumatisch gesteuert

Standardspannung 24VDC, andere auf Anfrage.

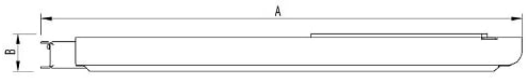

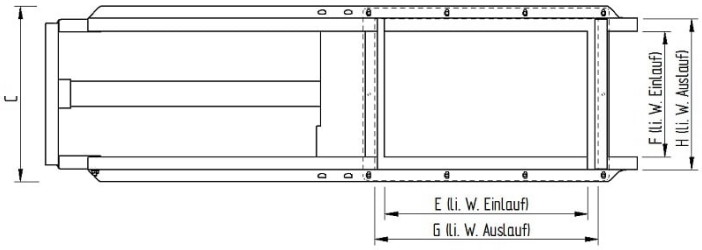

Der längsausziehende TKF-Auslaufschieber mit pneumatischer Steuerung in der Grundversion

Bestell-Nummer	TKF	A	B	C	E	F	G	H	Preis
SRF26P-01	R26	1605	130	392	550	254	606	320	a.A
SRF30P-01	R30	1605	130	432	550	294	606	360	a.A
SRF35P-01	R35	1605	130	482	550	344	606	414	a.A
SRF42P-01	R42	1713	130	552	650	413	706	486	a.A
SRF65P-01	R65	1809	140	782	690	644	772	720	a.A

Der längsausziehende TKF-Auslaufschieber mit pneumatischer Steuerung und ATEX Zone 22 II3D

Bestell-Nummer	TKF	A	B	C	E	F	G	H	Preis
SRF26P-05	R26	1605	130	392	550	254	606	320	a.A
SRF30P-05	R30	1605	130	432	550	294	606	360	a.A
SRF35P-05	R35	1605	130	482	550	344	606	414	a.A
SRF42P-05	R42	1713	130	552	650	413	706	486	a.A
SRF65P-05	R65	1809	140	782	690	644	772	720	a.A

ZUTHER GMBH
An der Bundesstraße 8 - 9
D-29481 Karwitz

Tel.: +49 (0)5861 961 0
Fax: +49 (0)5861 96140
Mail: info@zuther-online.de

Geschäftsführer: Andreas Zuther
Amtsgericht Lüneburg
HRB 120208

Alle Angaben ohne Gewähr.
Irrtümer und Druckfehler vorbehalten

Alle Preisangaben unverbindlich, zzgl. gesetzlicher MwSt., ab Werk EXW | Wenn nicht anders genannt Maßangaben in mm

© ZUTHER 2023

Auslaufübergänge für Redler-Auslaufschieber längsausziehend SRF

Übergang aus 3 mm verzinktem Stahl, einsetzbar bis 12° ansteigenden Förderern.
Passend zum längsausziehenden Redler-Auslaufschieber Seite 28 - 29.
Der Flansch an NW B ist ein passender Flansch zu den Klappkästen und Übergangen auf den Seiten 17 - 23.

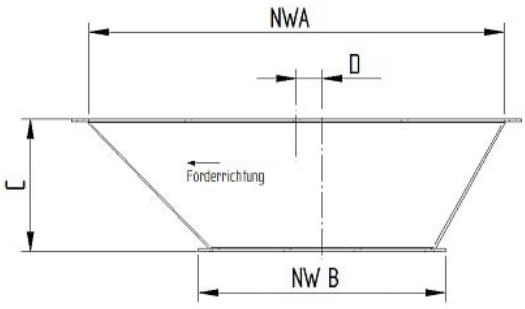

Bestell-Nummer	NW A	NW B	C	D	Variante	Preis
SRUF26V0250FLAI1	R26	250	220	36	verzinkt	105,40 €
SRUF26V0250FLVI2					L-PUR®	294,80 €
SRUF30V0250FLAI1	R30	250	220	33	verzinkt	108,90 €
SRUF30V0250FLVI2					L-PUR®	305,10 €
SRUF30V0300FLAI1	R30	300	190	30	verzinkt	95,90 €
SRUF30V0300FLVI2					L-PUR®	277,50 €
SRUF35V0300FLAI1	R35	300	200	30	verzinkt	105,60 €
SRUF35V0300FLVI2					L-PUR®	285,40 €
SRUF35V0350FLAI1	R35	350	140	33	verzinkt	90,50 €
SRUF35V0350FLVI2					L-PUR®	261,00 €
SRUF42V0300FLAI1	R42	300	270	42	verzinkt	150,50 €
SRUF42V0300FLVI2					L-PUR®	404,50 €
SRUF42V0350FLAI1	R42	350	225	44	verzinkt	125,00 €
SRUF42V0350FLVI2					L-PUR®	354,80 €
SRUF50V0350FALI1	R50	0			verzinkt	158,10 €
SRUF50V0350FLVI2					L-PUR®	424,70 €
SRUF50V0400FLAI1	R50	400			verzinkt	131,20 €
SRUF50V0400FLVI2					L-PUR®	372,60 €
SRUF65V0350FLAI1	R65	350	315	52	verzinkt	164,80 €
SRUF65V0350FLVI2					L-PUR®	499,90 €
SRUF65V0400FLAI1	R65	400	300	53	verzinkt	158,20 €
SRUF65V0400FLVI2					L-PUR®	490,50 €

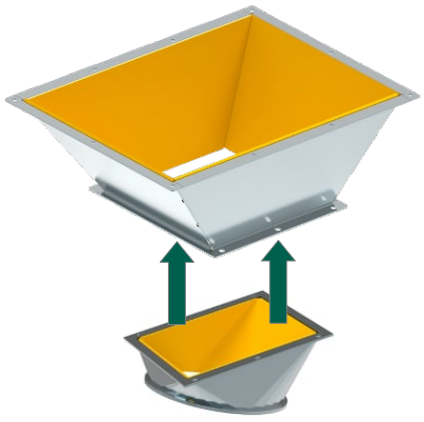

Beispielabbildung
kombinierbar mit unseren Klappkasten
Übergängen R3K + NW + Form
(nicht enthalten, bitte gesondert bestellen)
ab Seite 23

Volle Ein- und Auslaufvariabilität

Übergänge Seite 23

ZUTHER GMBH
An der Bundesstraße 8 - 9
D-29481 Karwitz

Tel.: +49 (0)5861 961 0
Fax: +49 (0)5861 96140
Mail: info@zuther-online.de

Geschäftsführer: Andreas Zuther
Amtsgericht Lüneburg
HRB 120208

Alle Angaben ohne Gewähr.
Irrtümer und Druckfehler vorbehalten

Alle Preisangaben unverbindlich, zzgl. gesetzlicher MwSt., ab Werk EXW | Wenn nicht anders genannt Maßangaben in mm

© ZUTHER 2023

Siloschieber Typ SRS

Die Siloschieber inklusive Abdeckungen sind als elektrische, pneumatische und handbetriebene Variante erhältlich. Schieberblech t = 4 mm (NW 500 = 5 mm).
Ausführung: verzinkt

Elektrisch angetrieben

Elektrisch gesteuerter Siloschieber inkl. Getriebemotor und Endschaltern.
Spannung 230/400V 0,37KW. (andere auf Anfrage)

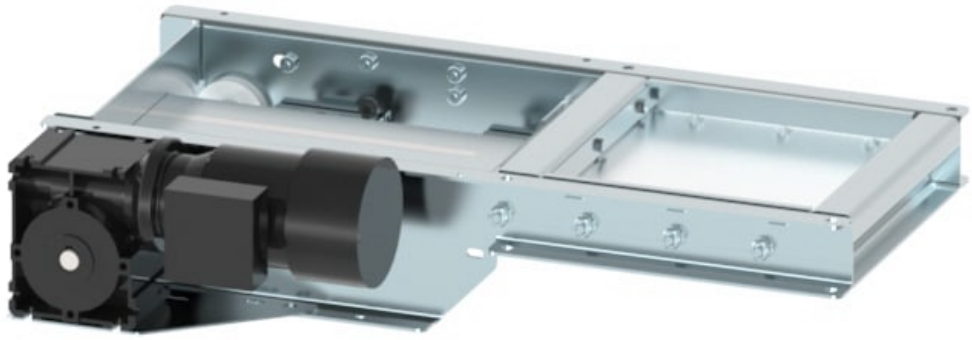

Abbildung ohne Abdeckungen

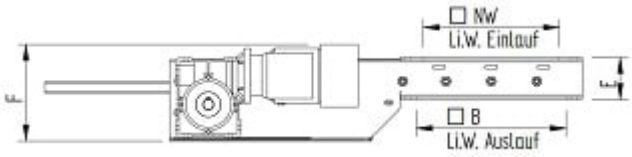

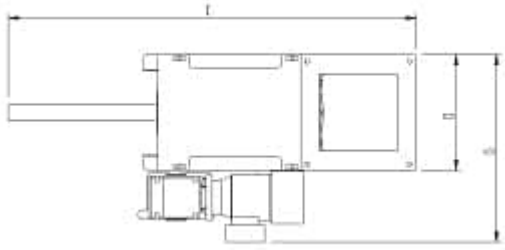

Der elektrisch gesteuerte Siloschieber in der Grundversion, XCK-S131

Bestell-Nummer	NW	B	C	D	E	F	G	Preis
SRS20E-Z01	200	230	1059	484	92	213	484	1.008,00 €
SRS25E-Z01	250	280	1159	534	92	213	534	1.038,30 €
SRS30E-Z01	300	330	1259	584	92	213	584	1.057,00 €
SRS35E-Z01	350	380	1362	634	92	213	634	1.092,30 €
SRS40E-Z01	400	430	1462	684	92	213	684	1.141,00 €
SRS50E-Z01*	500	620	1877	620	104	223	620	1.252,50 €

Der elektrisch gesteuerte Siloschieber mit ATEX Zone 22 II3D, IG513A

Bestell-Nummer	NW	B	C	D	E	F	G	Preis
SRS20E-Z02	200	230	1059	485	92	213	484	1.225,60 €
SRS25E-Z02	250	280	1159	534	92	213	534	1.255,80 €
SRS30E-Z02	300	330	1259	584	92	213	584	1.274,50 €
SRS35E-Z02	350	380	1362	634	92	213	634	1.309,90 €
SRS40E-Z02	400	430	1462	684	92	213	684	1.358,60 €
SRS50E-Z02*	500	620	1877	620	104	223	620	1.470,00 €

* Bei NW500 ist der Motor auf der Innenseite verbaut.

ZUTHER GMBH
An der Bundesstraße 8 - 9
D-29481 Karwitz

Tel.: +49 (0)5861 961 0
Fax: +49 (0)5861 96140
Mail: info@zuther-online.de

Geschäftsführer: Andreas Zuther
Amtsgericht Lüneburg
HRB 120208

Alle Angaben ohne Gewähr.
Irrtümer und Druckfehler vorbehalten

Alle Preisangaben unverbindlich, zzgl. gesetzlicher MwSt., ab Werk EXW | Wenn nicht anders genannt Maßangaben in mm

© ZUTHER 2023

Siloschieber Typ SRS, pneumatisch gesteuert

Standardspannung 24VDC, andere auf Anfrage.

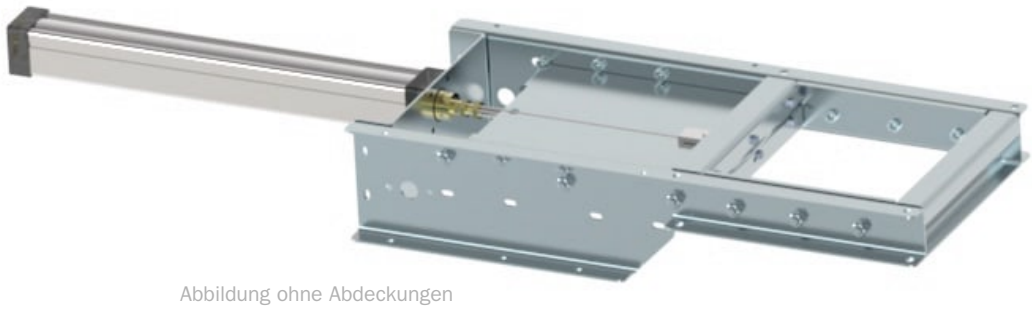

Abbildung ohne Abdeckungen

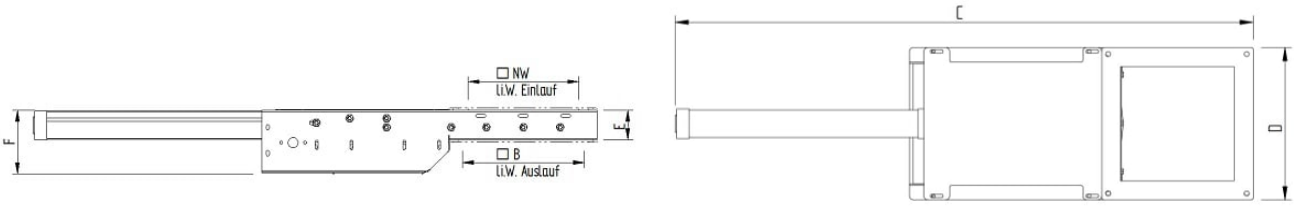

Der pneumatisch gesteuerte Siloschieber in der Grundversion, mech. Endschalter XCK-S131

Bestell-Nummer	NW	B	C	D	E	F	Preis
SRS20P-Z01	200	230	1327	300	80	170	963,70 €
SRS25P-Z01	250	280	1427	350	80	170	989,60 €
SRS30P-Z01	300	330	1527	400	80	170	1.007,90 €
SRS35P-Z01	350	380	1627	450	80	170	1.039,70 €
SRS40P-Z01	400	430	1727	500	80	170	1.084,00 €
SRS50P-Z01	500	620	1941	620	90	191	1.189,30 €

Der pneumatisch gesteuerte Siloschieber mit ATEX Zone22 II3D, Endschalter IG513A

Bestell-Nummer	NW	B	C	D	E	F	Preis
SRS20P-Z02	200	230	1327	300	80	170	1.085,20 €
SRS25P-Z02	250	280	1427	350	80	170	1.111,10 €
SRS30P-Z02	300	330	1527	400	80	170	1.129,40 €
SRS35P-Z02	350	380	1627	450	80	170	1.161,10 €
SRS40P-Z02	400	430	1727	500	80	170	1.205,40 €
SRS50P-Z02	500	620	1941	620	90	191	1.310,70 €

ZUTHER GMBH
An der Bundesstraße 8 - 9
D-29481 Karwitz

Tel.: +49 (0)5861 961 0
Fax: +49 (0)5861 96140
Mail: info@zuther-online.de

Geschäftsführer: Andreas Zuther
Amtsgericht Lüneburg
HRB 120208

Alle Angaben ohne Gewähr.
Irrtümer und Druckfehler vorbehalten

Alle Preisangaben unverbindlich, zzgl. gesetzlicher MwSt., ab Werk EXW | Wenn nicht anders genannt Maßangaben in mm

© ZUTHER 2023

ZUTHER

Siloschieber Typ SRS, Handrad

Abbildung ohne Abdeckungen

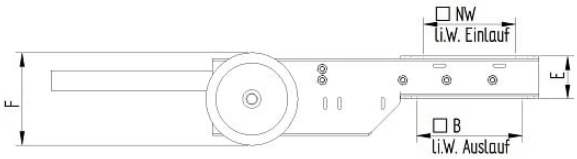

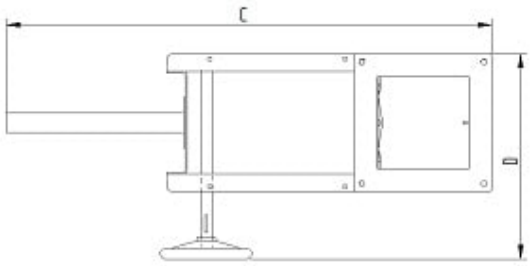

Der Siloschieber in der Grundversion mit Handrad

Bestell-Nummer	NW	B	C	D	E	F	Preis
SRS20H-Z01	200	230	1059	485	92	200	607,20 €
SRS25H-Z01	250	280	1159	534	92	200	646,00 €
SRS30H-Z01	300	330	1259	584	92	200	665,20 €
SRS35H-Z01	350	380	1362	634	92	200	685,00 €
SRS40H-Z01	400	430	1462	684	92	200	715,40 €
SRS50H-Z01	500	620	1877	691	104	200	786,80 €

Mehrpreis für Endschalter auf Anfrage!

Einlaufflansch für Siloschieber Typ SRS

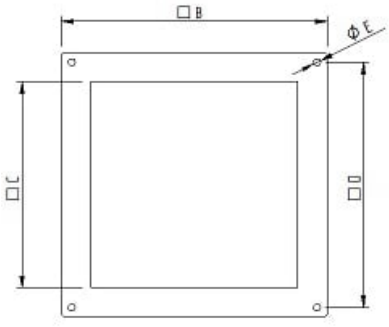

Bestell-Nummer	NW	B	C	D	E	N	Preis
SRC026	200	300	200	266	13	4	10,30 €
SRC027	250	350	250	316	13	4	13,00 €
SRC028	300	400	300	366	13	4	16,20 €
SRC029	350	450	350	416	13	4	19,50 €
SRC030	400	500	400	466	13	6	28,60 €
SRC050	500	620	500	585	13	8	66,30 €

*N = Anzahl der Flanschbohrungen

ZUTHER GMBH
An der Bundesstraße 8 - 9
D-29481 Karwitz

Tel.: +49 (0)5861 961 0
Fax: +49 (0)5861 96140
Mail: info@zuther-online.de

Geschäftsführer: Andreas Zuther
Amtsgericht Lüneburg
HRB 120208

Alle Angaben ohne Gewähr.
Irrtümer und Druckfehler vorbehalten

Alle Preisangaben unverbindlich, zzgl. gesetzlicher MwSt., ab Werk EXW | Wenn nicht anders genannt Maßangaben in mm

© ZUTHER 2023

Auslaufübergänge für Siloschieber TYP SRS

Übergang aus 3 mm verzinktem Stahl. Passend zum Siloschieber Seite 31 - 33.
Der Flansch an NW ist ein passender Flansch zu den Klappkästen und Übergangen auf den Seiten 17 - 23.

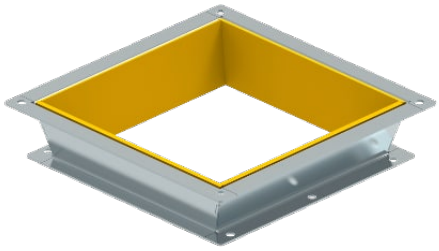

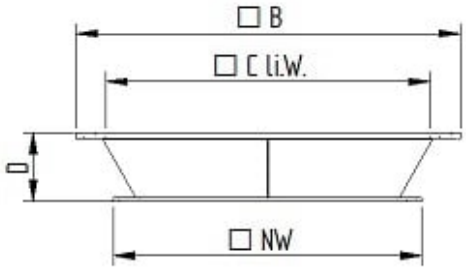

Bestell-Nummer	NW	B	C	D	Variante	Preis
SRUS20V0200FLAI1	200	300	230	80	verzinkt	81,40 €
SRUS20V0200FLVI2					L-PUR®	162,50 €
SRUS25V0250FLAI1	250	350	280	80	verzinkt	85,90 €
SRUS25V0250FLVI2					L-PUR®	172,20 €
SRUS30V0300FLAI1	300	400	330	80	verzinkt	91,80 €
SRUS30V0300FLVI2					L-PUR®	189,20 €
SRUS35V0350FLAI1	350	450	380	80	verzinkt	97,60 €
SRUS35V0350FLVI2					L-PUR®	201,20 €
SRUS40V0400FLAI1	400	500	430	80	verzinkt	105,20 €
SRUS40V0400FLVI2					L-PUR®	217,90 €
SRUS50V0500FLAI1	500	620	530	80	verzinkt	115,00 €
SRUS50V0500FLVI2					L-PUR®	239,10 €

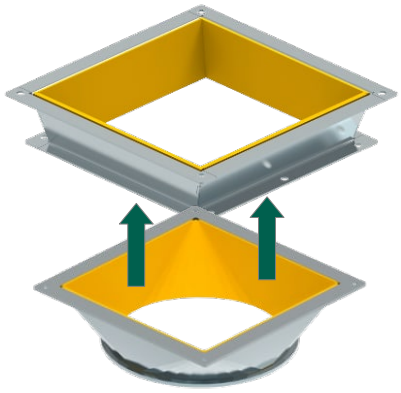

Volle Ein- und Auslaufvariabilität
Übergänge Seite 23

Beispielabbildung
kombinierbar mit unseren Klappkasten
Übergängen R3K + NW + Form
(nicht enthalten, bitte gesondert bestellen)
ab Seite 23

© ZUTHER 2023

ZUTHER GmbH
An der Bundesstraße 8 - 9
D-29481 Karwitz/Dannenberg

Tel: +49(0) 5861 9610
Fax: +49(0) 5861 96140
Email: info@zuther-online.de
Internet: www.zuther-online.de

Irrtümer sowie Druck- und Satzfehler vorbehalten, alle Angaben ohne Gewähr. Auflage 10/2023
(® sind eingetragene Markenzeichen der jeweiligen Hersteller)

© ZUTHER 2023